WIFO

simply strong!

Onderdelenlijst 2018

Voorzetapparatuur

Algemene voorwaarden

- Met het verschijnen van deze prijslijst vervallen alle voorgaande WIFO prijslijsten. Alle prijzen zijn in euro's en exclusief BTW. Tevens zijn de prijzen en handleidingen van onze producten te vinden op ww.wifo.nl. Prijs- en constructiewijzigingen voorbehouden. Alle maten, gewichten, capaciteiten etc. zijn bij benadering aangegeven.

  Op al onze offertes en met ons gesloten contracten zijn de METAALUNIE VOORWAARDEN van toepassing, zoals gedeponeerd ter Griffie van de Arrondissementsrechtbank te Rotterdam.

  Bij de levering van een WIFO product aan de eindgebruiker dient de verkoper er op toe te zien dat bij de machine ook de gebruikshandleiding met veiligheidsvoorschriften wordt meegeleverd.

  Levering:

- Bij leveringen binnen Nederland onder €750,- excl. BTW worden de transportkosten, excl. BTW in rekening gebracht. Leveringen boven €750,- excl. BTW zijn franco.
- Bij leveringen buiten Nederland worden de transportkosten volledig in rekening gebracht.

- **Reclamaties binnen 8 dagen.**

  Retourzendingen:

  Retourzendingen zijn slechts geoorloofd na onze toestemming. Retourzendingen worden niet gecrediteerd wanneer mocht blijken dat de artikelen gebruikt, gemonteerd geweest, geverfd of beschadigd zijn of op andere wijze niet meer als nieuw te verkopen zijn. Retourzendingen dienen altijd franco te geschieden. Een door ons niet geaccepteerde retourzending ontheft een afnemer niet van zijn betalingsverplichting.

- **Afwerking:**
  WIFO producten worden standaard geleverd in rode eindlak (RAL 3002). Op klantverzoek wordt antraciet (RAL 7021) toegepast.

  Inschrijving K.V.K.: 01055959
  BTW nr.: NL008716390B01

Inhoudsopgave

Onderdelen heftruckvoorzetapparatuur

1. HYDRAULISCHE BULKBAKKEN 4

1.1 DIVERSE CILINDERPLATEN T.B.V. BULK- EN OPSCHEPBAKKEN 9

2. HYDRAULISCHE OPSCHEPBAKKEN 10

2.1 BORGHAKEN T.B.V. HYDRAULISCHE BULK- EN OPSCHEPBAKKEN OP VORKEN 15
2.2 CILINDERS T.B.V. HYDRAULISCHE BULK- EN OPSCHEPBAKKEN 16

3. KANTELAARS K53/DKB/DKD 20

3.1 CILINDERS T.B.V. KANTELAARS K53/DKB/DKD 24
3.2 SIDE-SHIFT CILINDERS T.B.V. KANTELAARS K53/DKB/DKD 27
3.3 LAGERS T.B.V. KANTELAARS K53/DKB/DKD 28
3.4 ELEKTRISCH-HYDRAULISCH VENTIEL 30

4. KANTELAARS (S)K54 32

4.1 CILINDERS T.B.V. KANTELAARS (S)K54 38
4.2 SIDE-SHIFT CILINDERS T.B.V. KANTELAARS SK54 39
4.3 LAGERS T.B.V. KANTELAARS (S)K54 40
4.4 ELEKTRISCH-HYDRAULISCH VENTIEL 41

5. KANTELAARS (S)K55 42

5.1 CILINDERS T.B.V. KANTELAARS (S)K55 46
5.2 LAGERS T.B.V. KANTELAARS (S)K55 47

6. KANTELFRAME 48

6.1 CILINDERS T.B.V. KANTELFRAME 49

7. MECHANISCHE OPSCHEPBAKKEN 50

7.1 CILINDERS T.B.V. MECHANISCHE OPSCHEPBAK 51

8. ROTATOR 52

9. SCHUIVERS 54

9.1 CILINDERS T.B.V. SCHUIVERS 59

10. SNEEUWSCHUIVERS 60

10.1 CILINDERS T.B.V. SNEEUWSCHUIVERS 63

11. STATIONAIRE KANTELAARS 64

11.1 CILINDERS T.B.V. STATIONAIRE KANTELAARS 70

12. VOOROVER KANTELAARS 72

12.1 CILINDERS T.B.V. VOOROVER KANTELAARS 80

1. Hydraulische bulkbakken

Type: HO op vorken

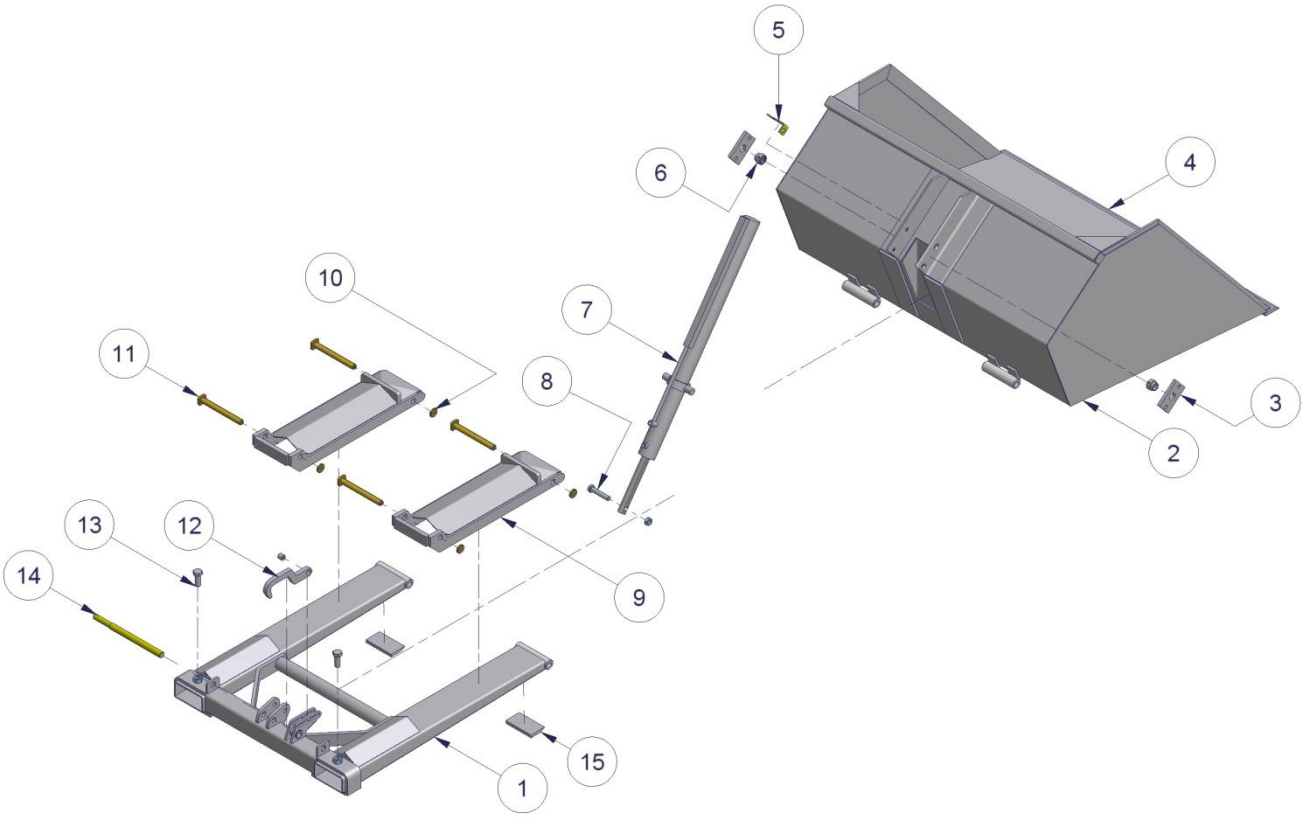

Type: HO-F op vorkenbord

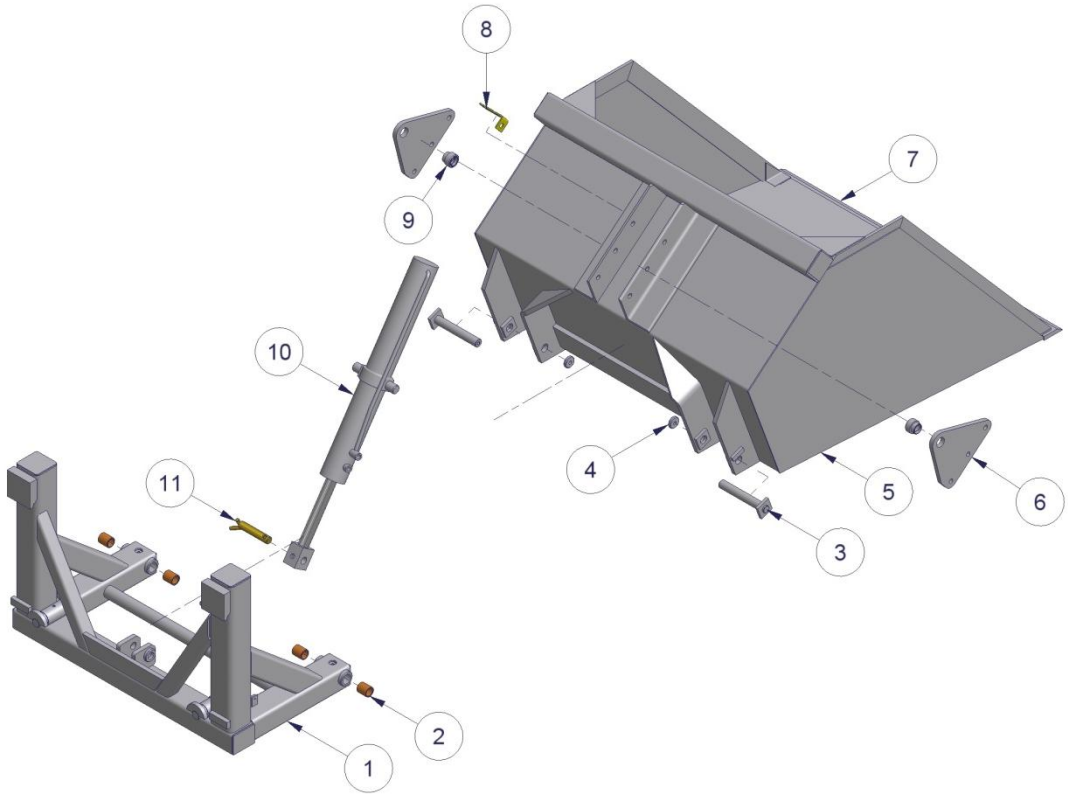

Type: HO op vorken

Nr.	*Onderdeel:*	*Artikelnr.:*
1	Bok	-
	- Frame t.b.v. HO/HOD Nieuw Model	439070
	- Frame t.b.v. HO-750 Oud Model	439008
	- Frame t.b.v. HO-1000/1300 Oud Model	439009
	- Ketting 6mm-L1500	439021
2	Bak	-
	- Kale bak t.b.v. **HO-750** Nieuw Model	43900015
	- Kale bak t.b.v. **HO-750** Oud Model	4390001
	- Kale bak t.b.v. **HO-1000** Nieuw Model	4390025
	- Kale bak t.b.v. **HO-1000** Oud Model	439002
	- Kale bak t.b.v. **HO-1300** Nieuw Model	4390055
	- Kale bak t.b.v. **HO-1300** Oud Model	439005
3	Cilinderplaat + lager (set)	439085
4	Mangaan mes	-
	- Mes 80x15-L1200 t.b.v. **HO-750**	4390105
	- Mes 80x15-L1600 t.b.v. **HO-1000**	439011
	- Mes 80x15-L2000 t.b.v. **HO-1300**	439013

Nr.	*Onderdeel:*	*Artikelnr.:*
5	Slangenhouder - plaat model	439027
6	Lager cilinderplaat Ø35,3x30,5-L35	439010
7	Cilinder DW 63-35-1000	*Hfdst.2.2*
8	Bout M20x100 met zelfborgende moer	-
9	Stripscharnier	-
	- Stripscharnier **HO/HO-I** links	439074
	- Stripscharnier **HO/HO-I** rechts	439075
10	Ring Ø40x11-L8	4290701
11	Pen scharnier Ø25-L247 + Ring Ø40x11-L8	439028
12	Borghaak	*Hfdst.2.1*
13	Bout M24x80 met contramoer	-
14	Verstelpen borghaak Ø28-L400	4390293
15	Slijtstrip mangaan 80x15-L150	4390102

Type: HO-F op vorkenbord

Nr.	*Onderdeel:*	*Artikelnr.:*
1	Bok	-
	- Snelvergr. aanlas set bak - FEM II - los	439025
	- Snelvergr. aanlas set bak - FEM III - los	439026
2	Bronzen bus bok Ø35,2x28,2-L40	4390096
3	Pen bak Ø28-L198 + Ring Ø40x13-L10	4390302
4	Ring Ø40x13-L10	-
5	Bak	-
	- Lager bak Ø35,3x25,5-L40 Oud Model	4390097
6	Cilinderplaat + lager (set)	439087
7	Mangaan mes	-
	- Mes 80x15-L1200 t.b.v. **HO-750F**	4390105
	- Mes 80x15-L1600 t.b.v. **HO-1000F**	439011
	- Mes 80x15-L2000 t.b.v. **HO-1300F**	439013

Nr.	*Onderdeel:*	*Artikelnr.:*
8	Slangenhouder - plaat model	439027
9	Lager cilinderplaat Ø35,3x30-L35	439010
10	Cilinder DW 70-35-600	*Hfdst.2.2*
11	Cilinderpen (Toppen cat.II - Ø25)	529084

Type: HO-I op vorken

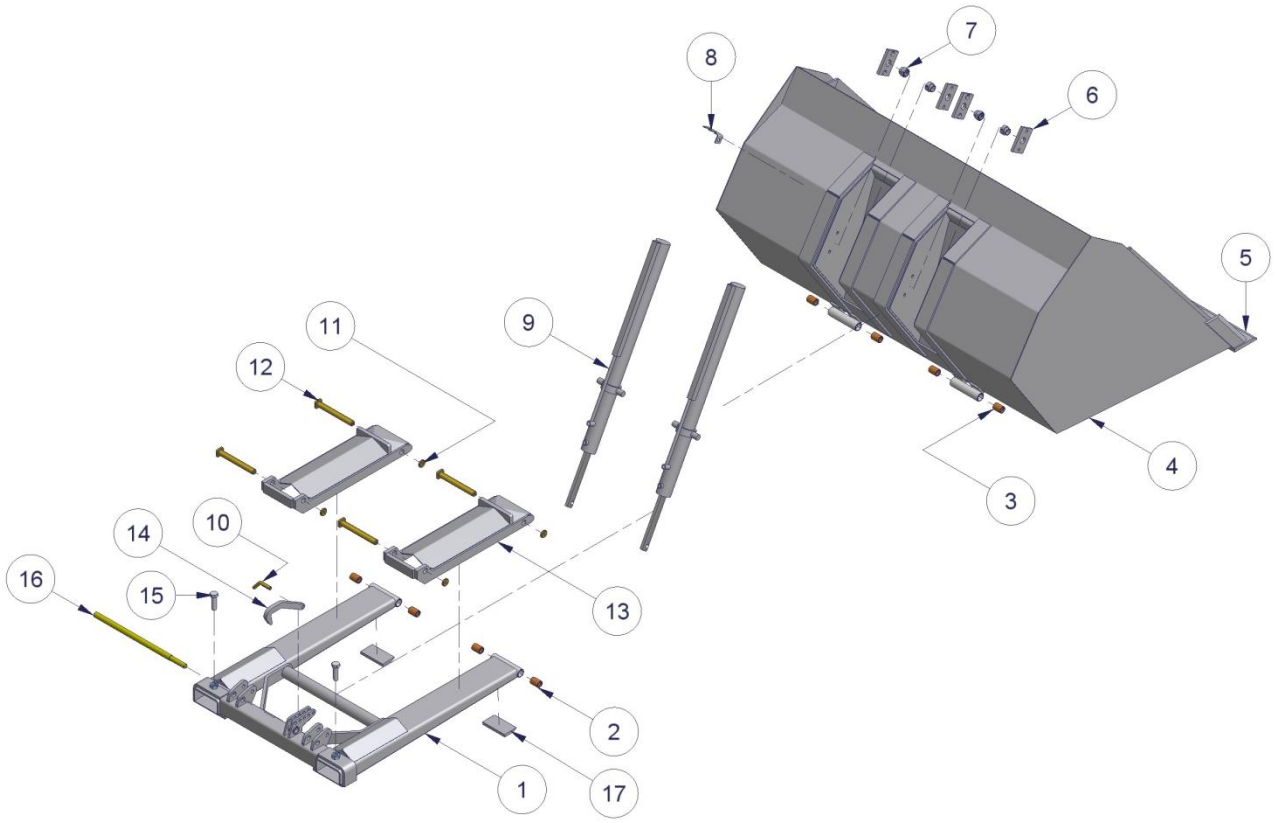

Type: HO-IF op vorkenbord

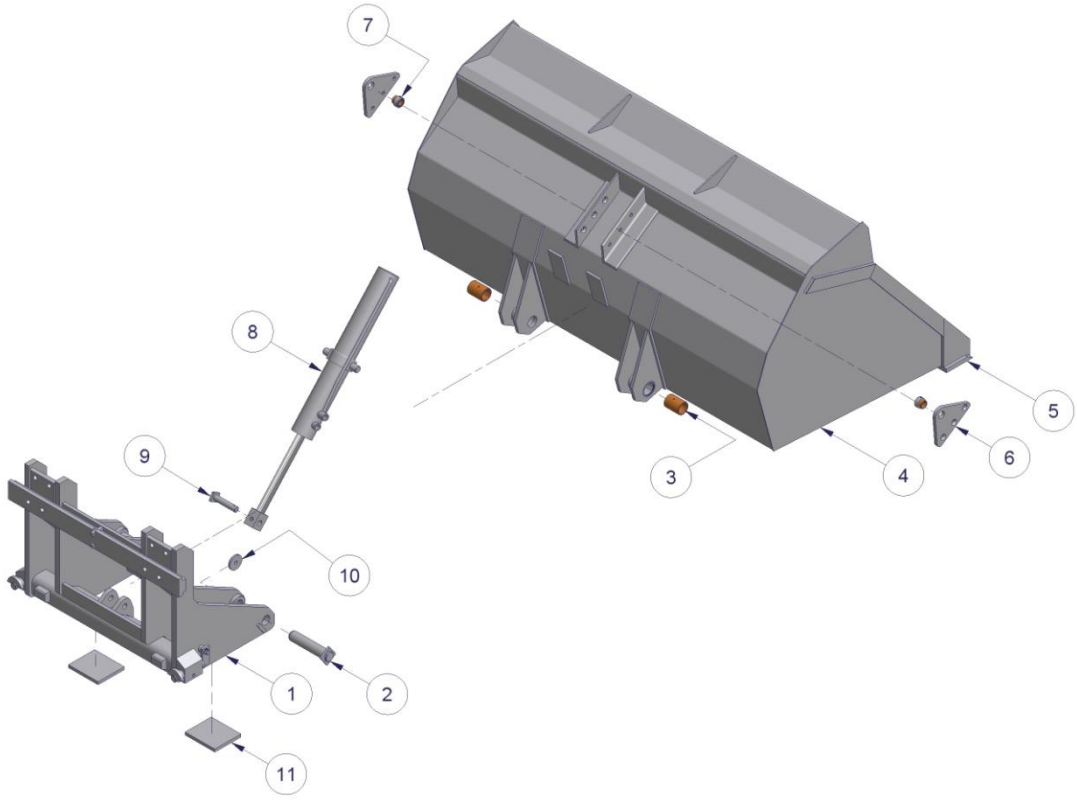

Type: HO-I op vorken

Nr.	*Onderdeel:*	*Artikelnr.:*
1	Bok	-
	- Ketting 6mm-L1500	439021
2	Bronzen bus bok Ø36x28,5-L50	4390098
3	Bronzen bus bak Ø36x28,5-L50	4390098
4	Bak	-
5	Borium mes	-
	- Mes 150x20-L2000 t.b.v. **HO-200-I**	4390163
	- Mes 150x20-L2250 t.b.v. **HO-225-I**	4390166
	- Mes 150x20-L2500 t.b.v. **HO-250-I**	439017
6	Cilinderplaat + lager (set)	439085
7	Lager cilinderplaat Ø35,3x30,5-L35	439010
8	Slangenhouder - plaat model	439027

Nr.	*Onderdeel:*	*Artikelnr.:*
9	Cilinder DW 63-35-1000	*Hfdst.2.2*
10	Pen Ø16-L70	529088
11	Ring Ø40x11-L8	4290701
12	Pen scharnier Ø25-L247 + Ring Ø40x11-L8	439028
13	Stripscharnier	-
	- Stripscharnier **HO/HO-I** links	439074
	- Stripscharnier **HO/HO-I** rechts	439075
14	Borghaak	*Hfdst.2.1*
15	Bout M24x80 met contramoer	-
16	Verstelpen borghaak Ø28-L615	4390295
17	Slijtstrip borium 150x20-L150	4390137

Type: HO-IF op vorkenbord

Nr.	*Onderdeel:*	*Artikelnr.:*
1	Bok	-
2	Pen FEM bok Ø45-L220 + Ring Ø70x17-L10	4390306
3	Bronzen bus bak Ø59,2x45,5-L80	4390101
4	Bak	-
5	Borium mes	-
	- Mes 150x20-L1500 t.b.v. **HO-150-IF**	4390145
	- Mes 150x20-L1750 t.b.v. **HO-175-IF**	4390155
	- Mes 150x20-L2000 t.b.v. **HO-200-IF**	4390163

Nr.	*Onderdeel:*	*Artikelnr.:*
6	Cilinderplaat + lager (set)	439086
7	Lager cilinderplaat Ø35,3x30,5-L35	439010
8	Cilinder DW 80-35-600	*Hfdst.2.2*
9	Cilinderpen Ø25-L137	4390301
10	Ring Ø70x17-L10	-
11	Slijtstrip borium 150x20-L150	4390137

Type: HO-ZIF op vorkenbord

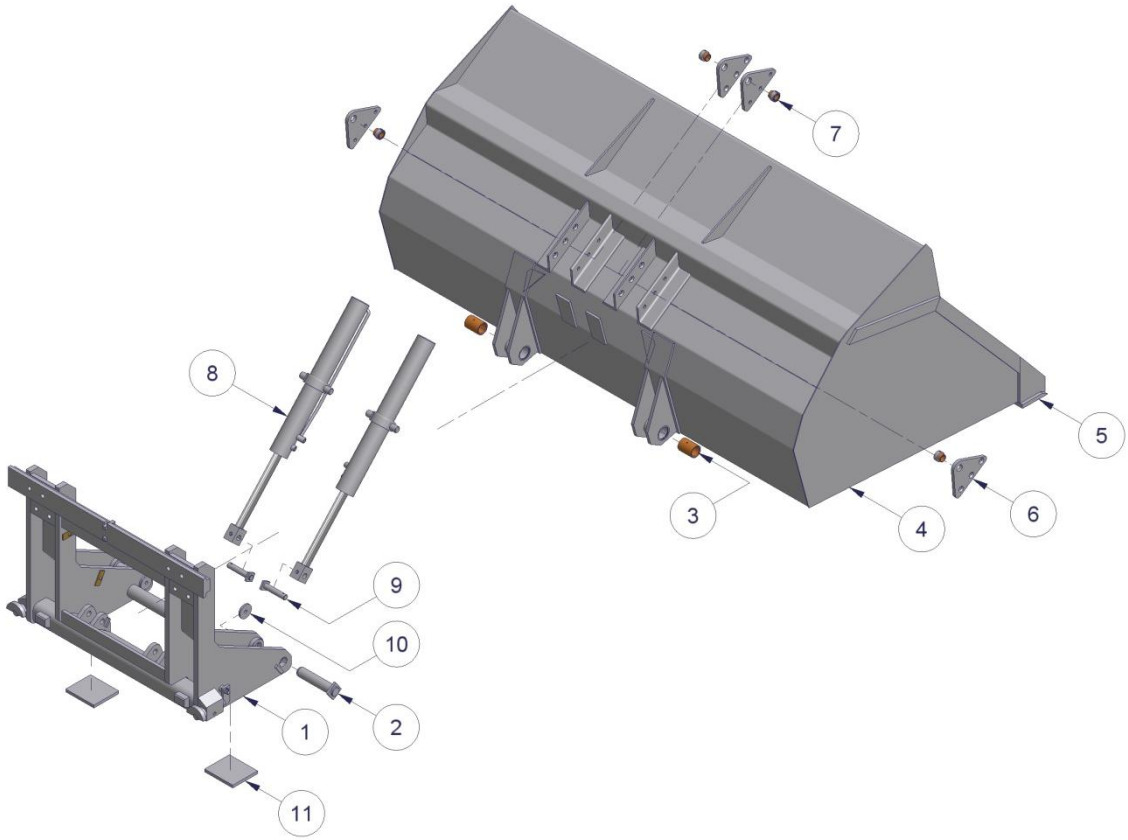

Type: HOG op vorken

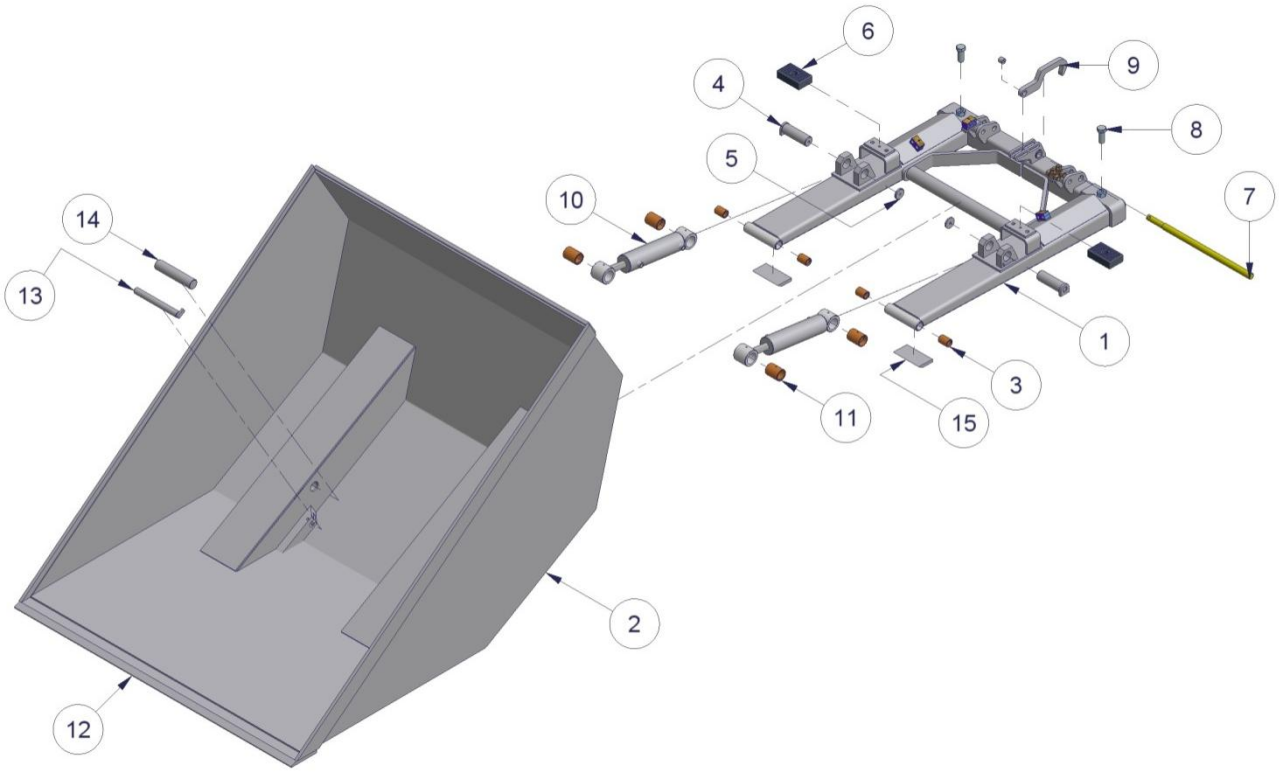

Type: HO-ZIF op vorkenbord

Nr.	Onderdeel:	Artikelnr.:
1	Bok	-
2	Pen FEM bok Ø45-L220 + Ring Ø70x17-L10	4390306
3	Bronzen bus bak Ø59,2x45,5-L80	4390101
4	Bak	-
5	Borium mes	-
	- Mes 150x20-L2000 t.b.v. **HO-200-ZIF**	4390163
	- Mes 150x20-L2250 t.b.v. **HO-225-ZIF**	4390166
	- Mes 150x20-L2500 t.b.v. **HO-250-ZIF**	439017

Nr.	Onderdeel:	Artikelnr.:
6	Cilinderplaat + lager (set = 2 stuks)	439086
7	Lager cilinderplaat Ø35,3x30,5-L35	439010
8	Cilinder DW 70-35-600	*Hfdst.2.2*
9	Cilinderpen Ø25-L137	4390301
10	Ring Ø70x17-L10	-
11	Slijtstrip borium 150x20-L150	4390137

Type: HOG op vorken

Nr.	Onderdeel:	Artikelnr.:
1	Bok	-
	- Ketting 6mm-L1500	439021
2	Bak	-
3	Bronzen bus bok Ø36x28,5-L50	4390098
4	Bokpen Ø45-L141	4390304
5	Ring	-
6	Stootrubber 130x80x37	429037
7	Verstelpen borghaak Ø28-L615	4390295
8	Bout M24x80 met contramoer	-
9	Borghaak	*Hfdst.2.1*

Nr.	Onderdeel:	Artikelnr.:
10	Cilinder DW 70-30-200	*Hfdst.2.2*
11	Bronzen bus cilinder Ø53x45,5-L70	4390100
12	Borium mes	-
	- Mes 150x20-L1630 t.b.v. **HOG-160**	439015
	- Mes 150x20-L1830 t.b.v. **HOG-180**	439016
13	Draaipen Ø28-L250	4390303
14	Kop-pen Ø45-L208	4390305
15	Slijtstrip mangaan 80x15-L150	4390102

1.1 Diverse cilinderplaten t.b.v. bulk- en opschepbakken

Type: Cilinderplaat + lager

Nr.	Onderdeel:	Artikelnr.:
1	Cilinderplaat inclusief lager (set = 2 stuks)	439085
2	Cilinderplaat inclusief lager (set = 2 stuks)	439086
3	Cilinderplaat inclusief lager (set = 2 stuks)	439087

Nr.	Onderdeel:	Artikelnr.:

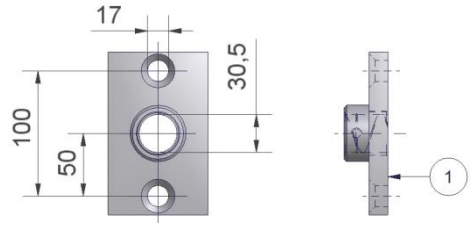

T.b.v. **HO-750/1000/1300**
HO-200-I/225-I/250-I

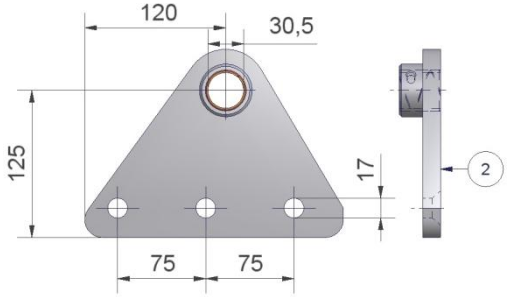

T.b.v. **HOD-150/175/200/225**
HOD-Z-200/225/250/275
HO-150-IF/175-IF/200-IF
HO-200-ZIF/225-ZIF/250-ZIF/275-ZIF/300-ZIF

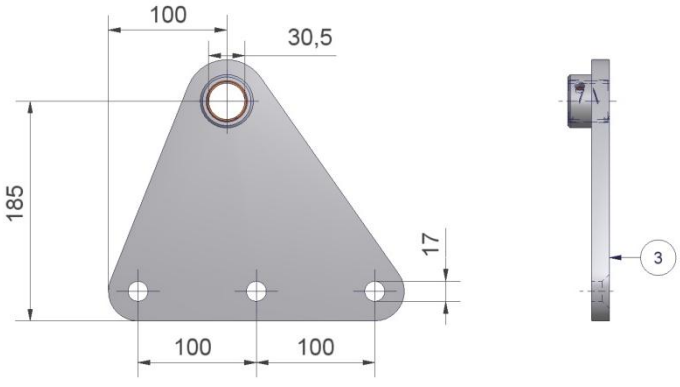

T.b.v. **HOD-150F/175F/200F/225F**
HOD-Z-200F/225F/250F/275F
HO-950/1100/1200
HO-750F/1000F/1300F

2. Hydraulische opschepbakken

Type: HOD op vorken

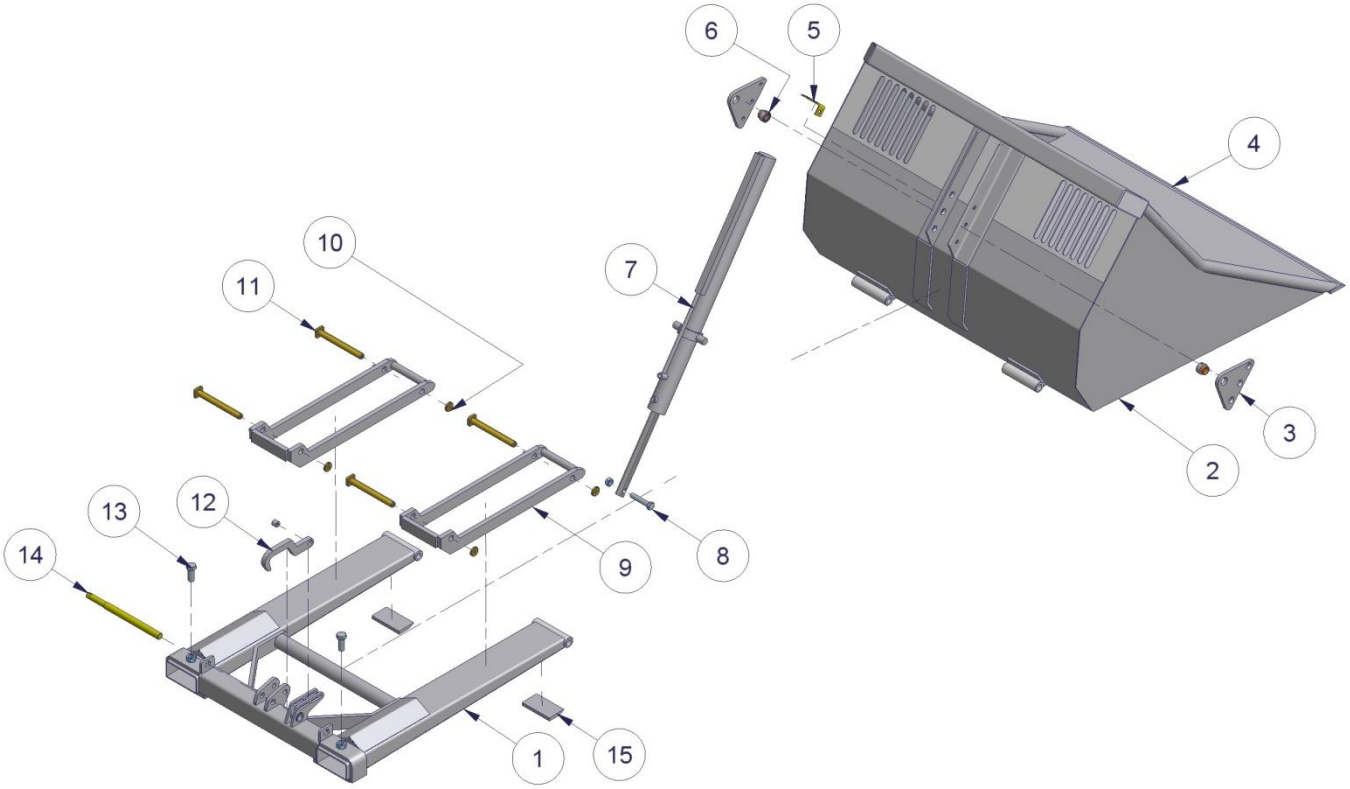

Type: HOD-F op vorkenbord

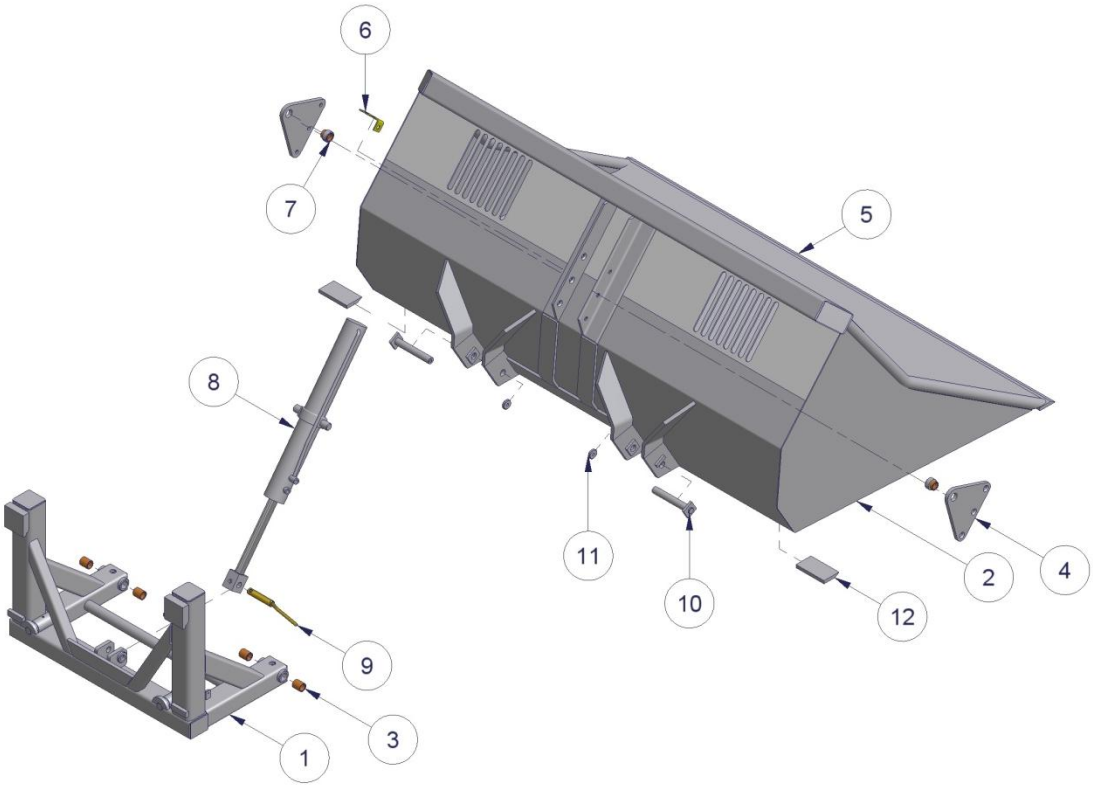

Type: HOD op vorken

Nr.	Onderdeel:	Artikelnr.:
1	Bok	-
	- Frame t.b.v. **HO/HOD** Nieuw Model [1]	439070
	- Frame t.b.v. **HOD** Oud Model	439069
	- Ketting 6mm-L1500	439021
2	Bak	-
	- Kale bak t.b.v. **HOD-150** Nieuw Model	4390615
	- Kale bak t.b.v. **HOD-150** Oud Model	439061
	- Kale bak t.b.v. **HOD-175** Nieuw Model	4390625
	- Kale bak t.b.v. **HOD-175** Oud Model	439062
	- Kale bak t.b.v. **HOD-200** Nieuw Model	4390635
	- Kale bak t.b.v. **HOD-200** Oud Model	439063
	- Kale bak t.b.v. **HOD-225** Nieuw Model	4390645
	- Kale bak t.b.v. **HOD-225** Oud Model	439064
	- Plexiglasplaat 530x280x4 set (sleuf)	439081
	- Plexiglasplaat 530x325x4 set (rond)	439082
3	Cilinderplaat + lager (set)	439086
4	Mangaan mes	-
	- Mes 80x15-L1500 t.b.v. **HOD-150**	4390108
	- Mes 80x15-L1750 t.b.v. **HOD-175**	4390115
	- Mes 80x15-L2000 t.b.v. **HOD-200**	439013
	- Mes 80x15-L2250 t.b.v. **HOD-225**	4390135

Nr.	Onderdeel:	Artikelnr.:
5	Slangenhouder - plaat model	439027
6	Lager cilinderplaat Ø35,3x30,5-L35	439010
7	Cilinder DW 63-35-1000	*Hfdst.2.2*
	- Banjobout 3/8"+koperen ringen	439052
	- Snelkoppeling M18-mandeel	439058
	- Snelkoppeling M18-vrouwdeel	439059
8	Bout M20x100 met zelfborgende moer	-
9	Stripscharnier	-
	- Stripscharnier **HO/HOD** links	439076
	- Stripscharnier **HO/HOD** rechts	439077
10	Ring Ø40x11-L8	4290701
11	Pen scharnier Ø25-L247 + Ring Ø40x11-L8	439028
	Scharnierpen Ø25-L170 Oud Model	4390275
12	Borghaak	*Hfdst.2.1*
13	Bout M24x80 met contramoer	-
14	Verstelpen borghaak Ø28-L400	4390293
15	Slijtstrip mangaan 80x15-L150	4390102

Type: HOD-F op vorkenbord

Nr.	Onderdeel:	Artikelnr.:
1	Bok	-
	- Snelvergr. aanlas set bak - FEM II - los	439025
	- Snelvergr. aanlas set bak - FEM III - los	439026
2	Bak	-
	- Plexiglasplaat 530x280x4 set (sleuf)	439081
	- Plexiglasplaat 530x325x4 set (rond)	439082
	- Lager bak Ø35,3x25,5-L40 Oud Model	4390097
3	Bronzen bus bok Ø35,2x28,2-L40	4390096
4	Cilinderplaat + lager (set)	439087
5	Mangaan mes	-
	- 80x15-L1500 t.b.v. **HOD-150F**	4390108
	- 80x15-L1750 t.b.v. **HOD-175F**	4390115
	- 80x15-L2000 t.b.v. **HOD-200F**	439013
	- 80x15-L2250 t.b.v. **HOD-225F**	4390135

Nr.	Onderdeel:	Artikelnr.:
6	Slangenhouder - plaat model	439027
7	Lager cilinderplaat Ø35,3x30,5-L35	439010
8	Cilinder DW 70-35-600	*Hfdst.2.2*
9	Cilinderpen (Toppen cat.II - Ø25)	529084
10	Pen bak Ø28-L198 + Ring Ø40x13-L10	4390302
11	Ring Ø40x13-L10	-
12	Slijtstrip mangaan 80x15-L150	4390102

[1] Frame t.b.v HO/HOD Nieuw Model is inclusief stripscharnieren (9), scharnierpennen (11), borghaak (12) en verstelpen borghaak (14).

Type: HOD-Z op vorken

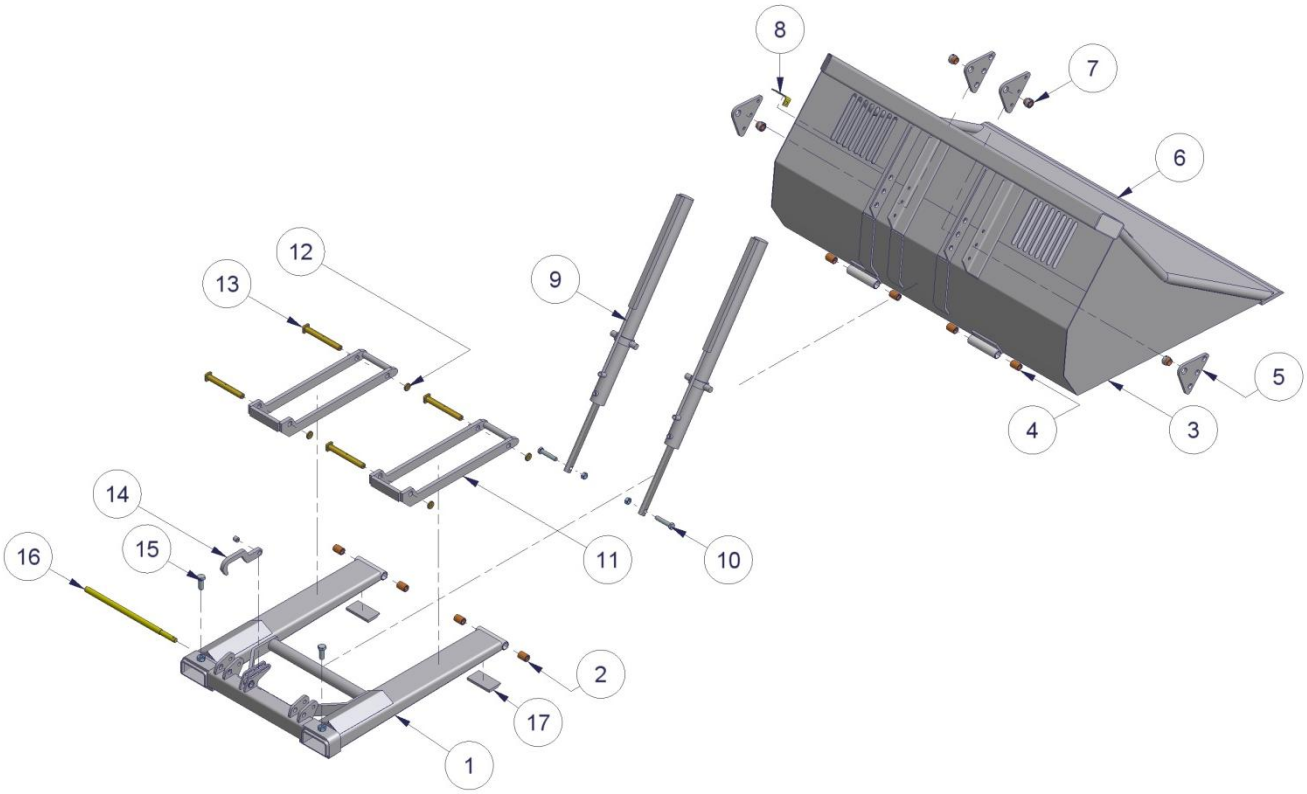

Type: HOD-ZF op vorkenbord

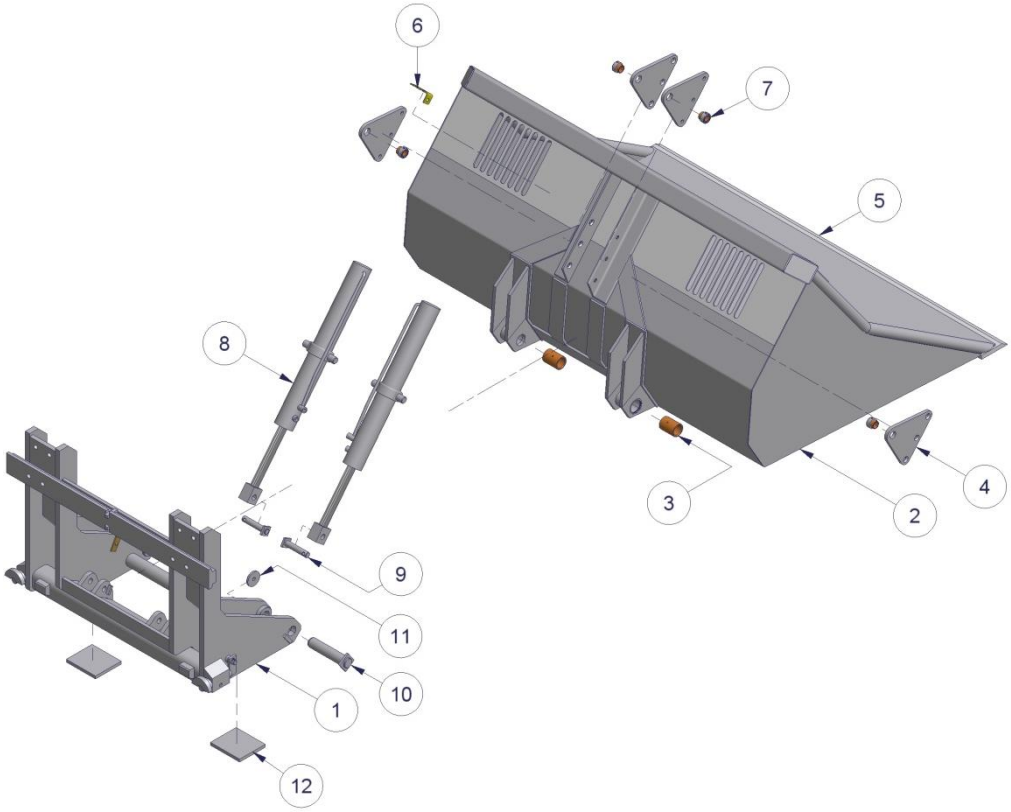

Type: HOD-Z op vorken

Nr.	*Onderdeel:*	*Artikelnr.:*
1	Bok	-
	- Ketting 6mm-L1500	439021
2	Bronzen bus bok Ø36x28,5-L50	4390098
3	Bak	-
	- Plexiglasplaat 530x280x4 set (sleuf)	439081
	- Plexiglasplaat 530x325x4 set (rond)	439082
4	Bronzen bus bak Ø36x28,5-L50	4390098
5	Cilinderplaat + lager (set)	439086
6	Borium mes	-
	- Mes 150x20-L2000 t.b.v. **HOD-Z-200**	4390163
	- Mes 150x20-L2250 t.b.v. **HOD-Z-225**	4390166
	- Mes 150x20-L2500 t.b.v. **HOD-Z-250**	439017
	- Mes 150x20-L2750 t.b.v. **HOD-Z-275**	4390173

Nr.	*Onderdeel:*	*Artikelnr.:*
7	Lager cilinderplaat Ø35,3x30,5-L35	439010
8	Slangenhouder - plaat model	439027
9	Cilinder DW 63-35-1000	*Hfdst.2.2*
10	Bout M20x100 met zelfborgende moer	-
11	Stripscharnier	-
	- Stripscharnier **HO/HOD** links	439076
	- Stripscharnier **HO/HOD** rechts	439077
12	Ring Ø40x11-L8	4290701
13	Pen scharnier Ø25-L247 + Ring Ø40x11-L8	439028
14	Borghaak	*Hfdst.2.1*
15	Bout M24x80 met contramoer	-
16	Verstelpen borghaak Ø28-L615	4390295
17	Slijtstrip borium 150x20-L150	4390137

Type: HOD-ZF op vorkenbord

Nr.	*Onderdeel:*	*Artikelnr.:*
1	Bok	-
2	Bak	-
	- Plexiglasplaat 530x280x4 set (sleuf)	439081
	- Plexiglasplaat 530x325x4 set (rond)	439082
3	Bronzen bus bak Ø59,2x45,5-L80	4390101
4	Cilinderplaat + lager (set)	439087
5	Borium mes	-
	- Mes 150x20-L2000 t.b.v. **HOD-Z-200F**	4390163
	- Mes 150x20-L2250 t.b.v. **HOD-Z-225F**	4390166
	- Mes 150x20-L2500 t.b.v. **HOD-Z-250F**	439017
	- Mes 150x20-L2750 t.b.v. **HOD-Z-275F**	4390173

Nr.	*Onderdeel:*	*Artikelnr.:*
6	Slangenhouder - plaat model	439027
7	Lager cilinderplaat Ø35,3x30,5-L35	439010
8	Cilinder DW 70-35-600 [2]	*Hfdst.2.2*
	Cilinder DW 80-35-600 [1]	*Hfdst.2.2*
9	Cilinderpen Ø25-L137	4390301
10	Pen FEM bok Ø45-L220 + Ring Ø70x17-L10	4390306
11	Ring Ø70x17-L10	-
12	Slijtstrip borium 150x20-L150	4390137

[1] Type HOD-Z-200F en HOD-Z-225F worden uitgevoerd met 1 cilinder, type DW 80-35-600.
[2] Type HOD-Z-250F en HOD-Z-275F worden uitgevoerd met 2 cilinders, type DW 70-35-600.

Type: HO op vorken

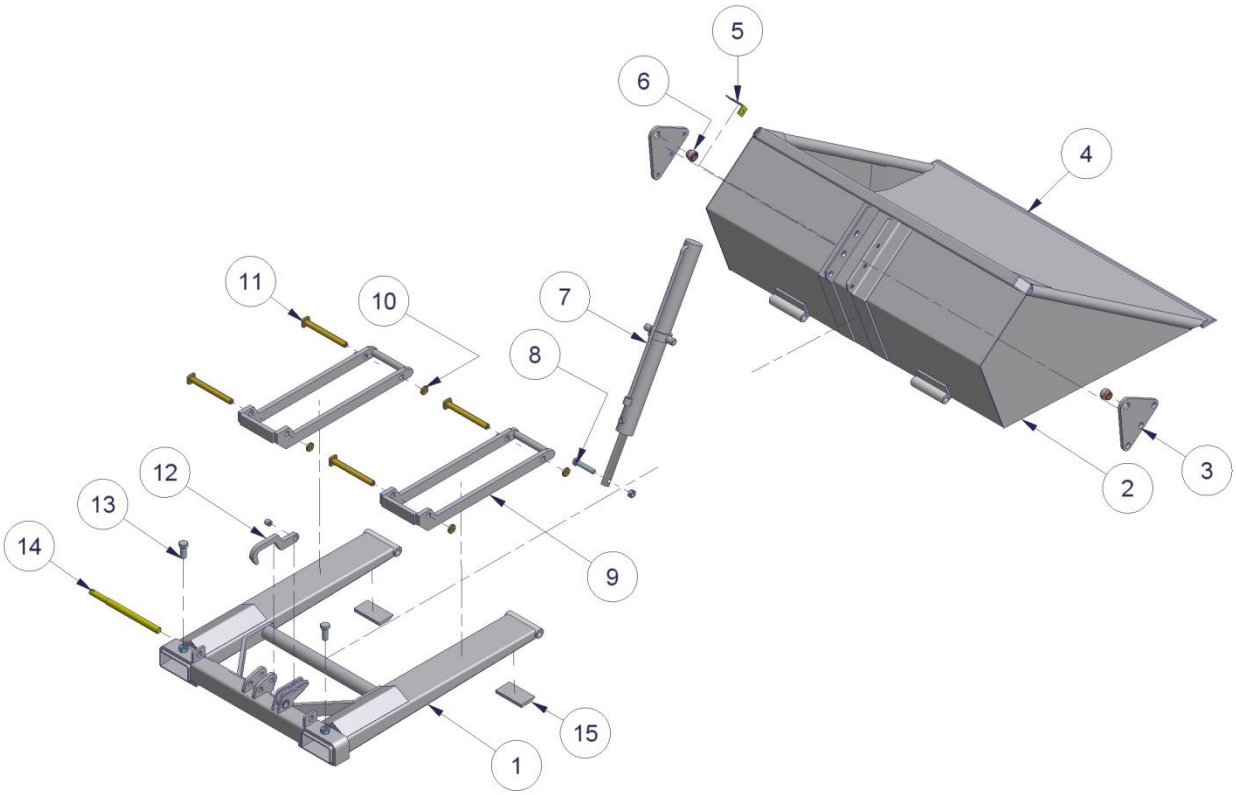

Type: HOD-V voor verreiker/voorlader/shovel

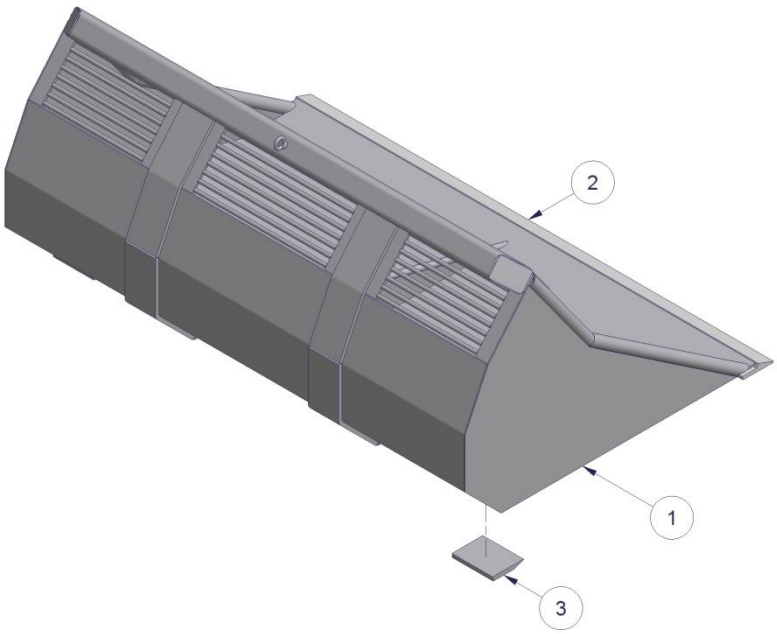

Type: HO op vorken

Nr.	Onderdeel:	Artikelnr.:
1	Bok	-
	- Frame t.b.v. **HO/HOD** Nieuw Model [1]	439070
	- Frame t.b.v. **HO** Oud Model	439007
	- Ketting 6mm-L1500	439021
2	Bak	-
	- Kale bak t.b.v. **HO-950** Nieuw Model	4390015
	- Kale bak t.b.v. **HO-950** Oud Model	439001
	- Kale bak t.b.v. **HO-1100** Nieuw Model	4390035
	- Kale bak t.b.v. **HO-1100** Oud Model	439003
	- Kale bak t.b.v. **HO-1200** Nieuw Model	4390045
	- Kale bak t.b.v. **HO-1200** Oud Model	439004
3	Cilinderplaat + lager (set)	439087
4	Mangaan mes	-
	- Mes 80x15-L1600 t.b.v. **HO-950**	439011
	- Mes 80x15-L1800 t.b.v. **HO-1100**	439012
	- Mes 80x15-L2000 t.b.v. **HO-1200**	439013

Nr.	Onderdeel:	Artikelnr.:
5	Slangenhouder - plaat model	439027
6	Lager cilinderplaat Ø35,3x30,5-L35	439010
7	Cilinder DW 63-35-750	*Hfdst.2.2*
8	Bout M20x100 met zelfborgende moer	-
9	Stripscharnier	-
	- Stripscharnier **HO/HOD** links	439076
	- Stripscharnier **HO/HOD** rechts	439077
10	Ring Ø40x11-L8	4290701
11	Pen scharnier Ø25-L247 + Ring Ø40x11-L8	439028
12	Borghaak	*Hfdst.2.1*
13	Bout M24x80 met contramoer	-
14	Verstelpen borghaak Ø28-L400	4390293
15	Slijtstrip mangaan 80x15-L150	4390102

Type: HOD-V voor verreiker/voorlader/shovel

Nr.	Onderdeel:	Artikelnr.:
1	Bak	-
2	Borium mes	-
	- Mes 150x20-L2250 t.b.v. **HOD-V-225**	4390166
	- Mes 150x20-L2500 t.b.v. **HOD-V-250**	439017
	- Mes 150x20-L2750 t.b.v. **HOD-V-275**	4390173
	- Mes 150x20-L3000 t.b.v. **HOD-V-300**	4390175

Nr.	Onderdeel:	Artikelnr.:
3	Slijtstrip borium 150x20-L200	4390138

[1] Frame t.b.v HO/HOD Nieuw Model is inclusief stripscharnieren (9), scharnierpennen (11), borghaak (12) en verstelpen borghaak (14).

2.1 Borghaken t.b.v. hydraulische bulk- en opschepbakken op vorken

Type: Borghaak oud model

Nr.	Onderdeel:	Artikelnr.:
1	Borghaak - los geleverd Oud Model	439022
2	Borghaak - houder Oud Model	439023
1+2	Borghaak compleet Oud Model	439024

Type: Borghaak nieuw model

Nr.	Onderdeel:	Artikelnr.:
1	Borghaak - los geleverd Nieuw Model	4390245
2	Borghaak - houder Nieuw Model	4390235

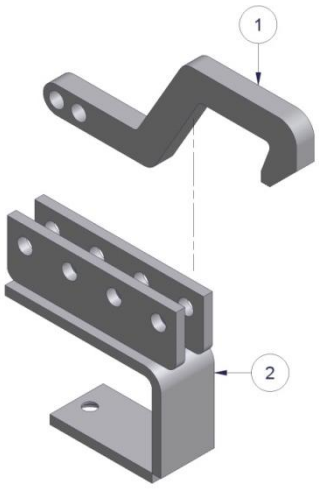

Figuur 2.1.1-Borghaak oud model

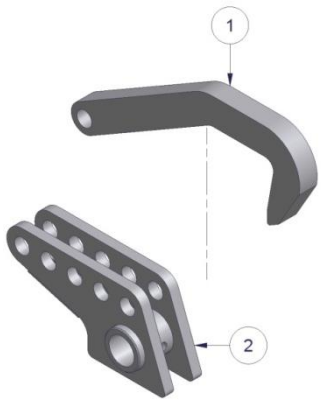

Figuur 2.1.2-Borghaak nieuw model

2.2 Cilinders t.b.v. hydraulische bulk- en opschepbakken

De cilinders **DW 63-35-750** en **DW 63-35-1000** zijn in het verleden uitgevoerd geweest met een gladde kop **GK**. In de huidige versie wordt echter een schroefbare kop **SK** toegepast. De gladde kop is te herkennen aan de kop die binnen de cilinderbuis valt terwijl er bij de schroefbare kop een overlap is met de cilinderbuis. Zie ter verduidelijking figuur 2.2.1 en figuur 2.2.2.

Zowel de plunjerstang als de zuiger zijn verschillend bij toepassing van een gladde kop of een schroefbare kop.
Bij het bestellen van een plunjerstang of zuiger t.b.v. deze cilinders dient dan ook duidelijk vermeld te worden of het om de versie gaat met een gladde kop of schroefbare kop. In de omschrijving van het onderdeel wordt dit aangegeven met **GK** of **SK**.

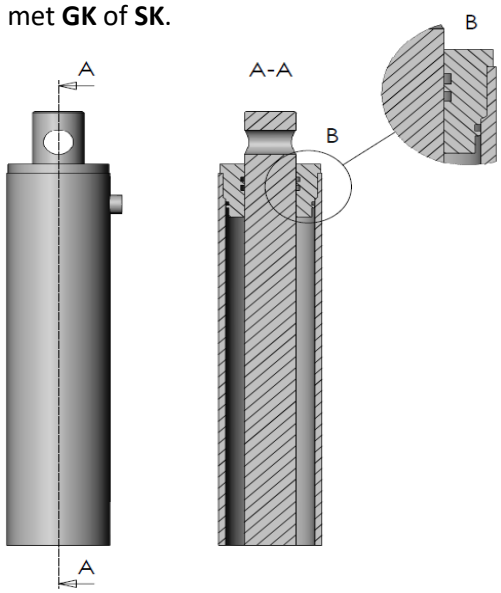

Figuur 2.2.1-Cilinder uitgevoerd met een schroefbare kop (SK)

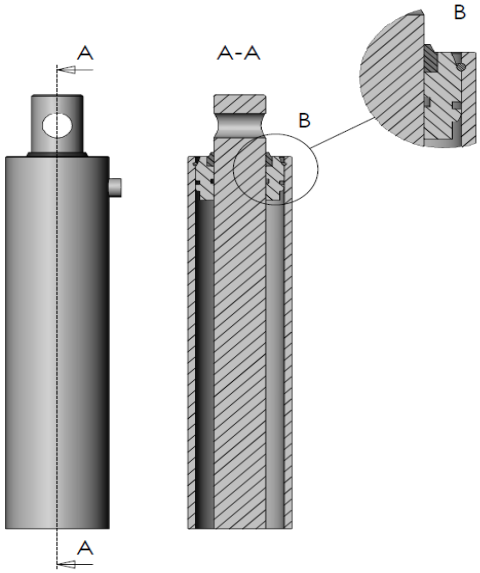

Figuur 2.2.2-Cilinder uitgevoerd met een gladde kop (GK)

Type:	*Toepassing:*	*Onderdeel:*	*Artikelnr.:*
DW 63-35-750	HO (950-1200) op vorken	Complete cilinder DW 63-35-750	439031
		Plunjerstang JB - R35 - L905 - GK	779132
		Plunjerstang JB - R35 - L905 - SK	7791321
		Plunjerstang PB - R35 - L905 - SK	779702
		Zuiger JB - DW 63 - M34 - SK	7791761
		Afdichtingset DW 63x35 - JB/PB/AR	779185
		Schroefkop JB - DW 63x35	7791651

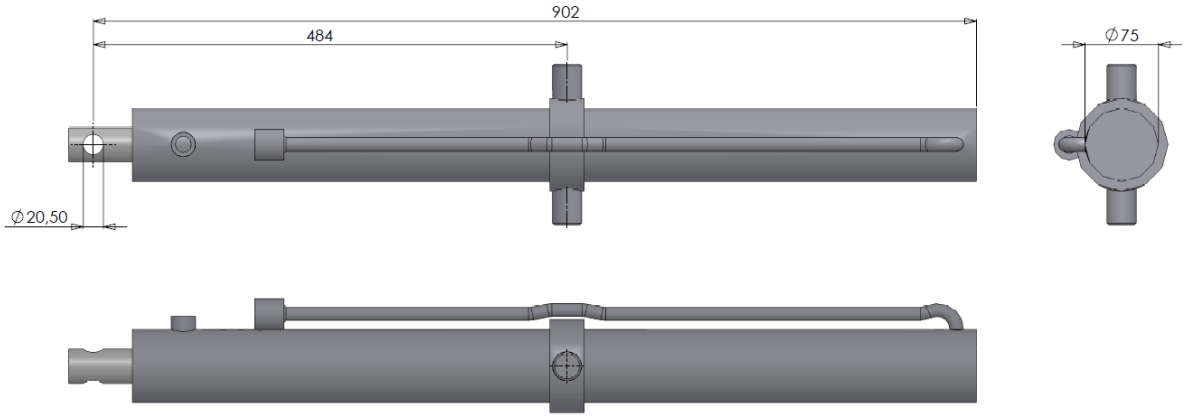

Figuur 2.2.3-Cilinder DW 63-35-750

Type:	*Toepassing:*	*Onderdeel:*	*Artikelnr.:*
DW 63-35-1000	HO/HO-I/HOD/HOD-Z op vorken	Complete cilinder DW 63-35-1000 (Niet meer leverbaar)*	~~439033~~
		Plunjerstang JB - R35 - L1145 - SK	779134
		Plunjerstang JB - R35 - L1145 - GK	779133
		Zuiger JB - DW 63 - M34 - SK	7791761
		Afdichtingset DW 63x35-JB/PB/AR	779185
		Schroefkop JB - DW 63x35	7791651

* Cilinder DW 63-35-1000 wordt vervangen door de cilinder DW 70-35-1000

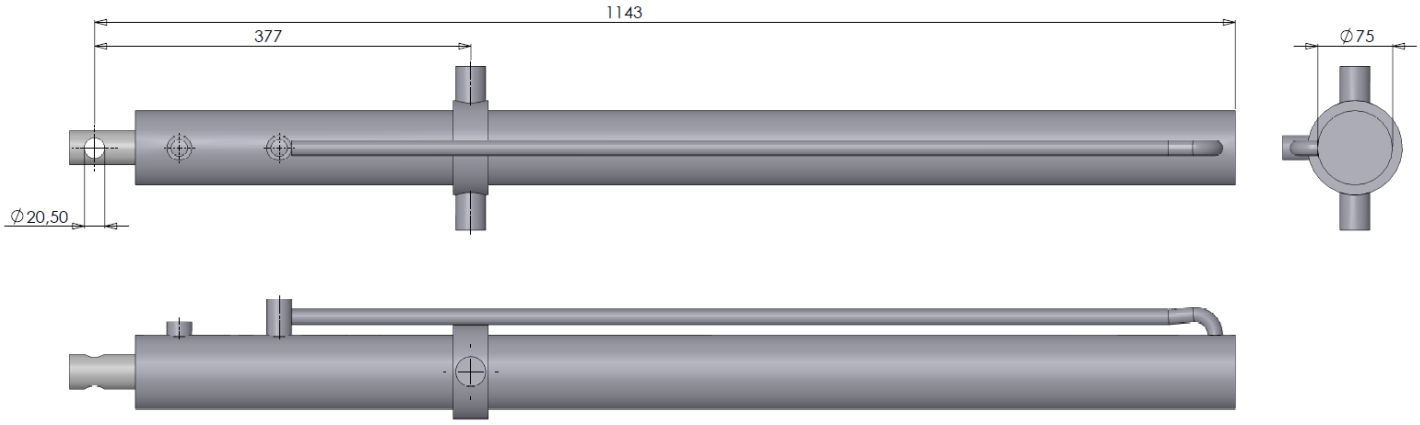

Figuur 2.2.4-Cilinder DW 63-35-1000

Type:	*Toepassing:*	*Onderdeel:*	*Artikelnr.:*
DW 70-35-1000	HO/HO-I/HOD/HOD-Z op vorken	Complete cilinder DW 70-35-1000	4390347
		Plunjerstang JB - R35 - L1145 - SK	779134
		Zuiger JB - DW 70 - M34 - SK	7791765
		Afdichtingset DW 70x35-JB	779187B
		Schroefkop JB - DW 70x35	7791655

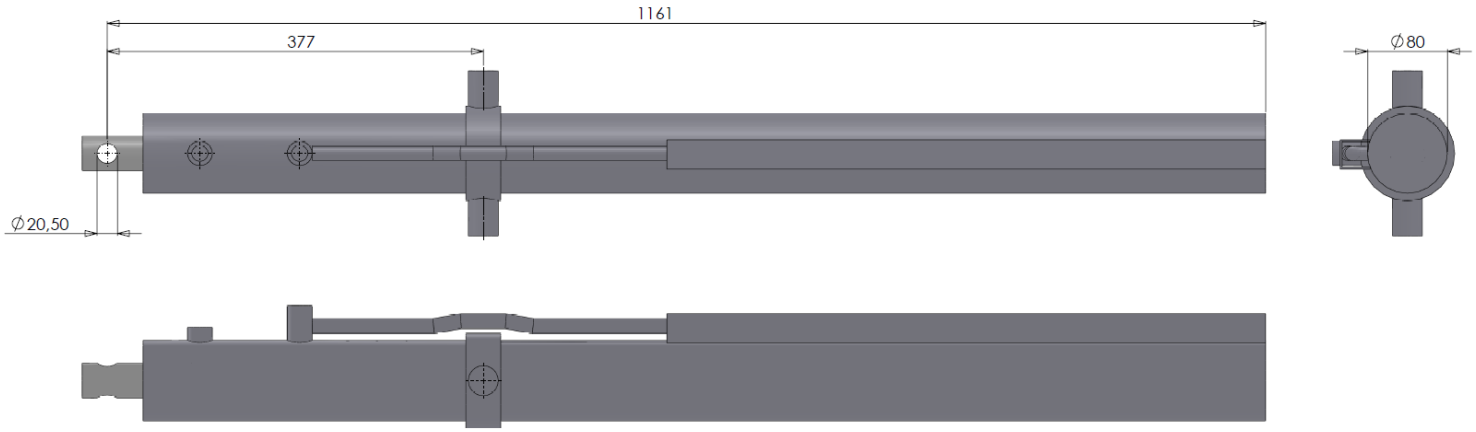

Figuur 2.2.5-Cilinder DW 70-35-1000

Type:	*Toepassing:*	*Onderdeel:*	*Artikelnr.:*
DW 70-30-200	HOG	Complete cilinder DW 70-30-200	4390335
		Afdichtingset DW 70x30-KV/WA	779285

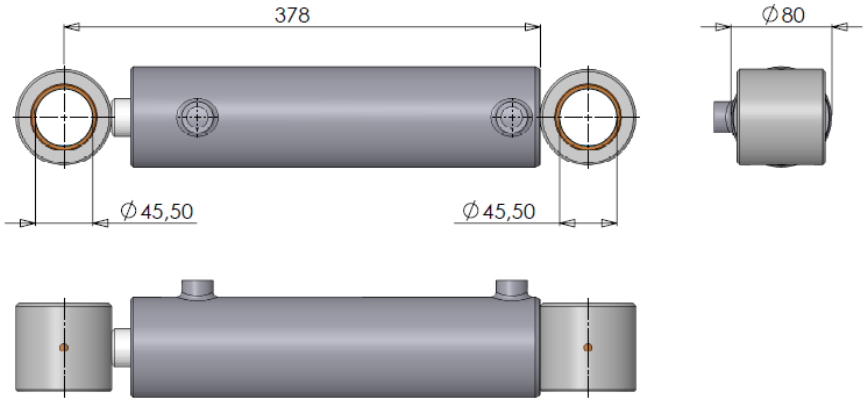

Figuur 2.2.6-Cilinder DW 70-30-200

Type:	*Toepassing:*	*Onderdeel:*	*Artikelnr.:*
DW 80-35-600	HO-IF/HOD-ZF op vorkenbord	Complete cilinder DW 80-35-600	439035
		Afdichtingset DW 80x35-JB	779188

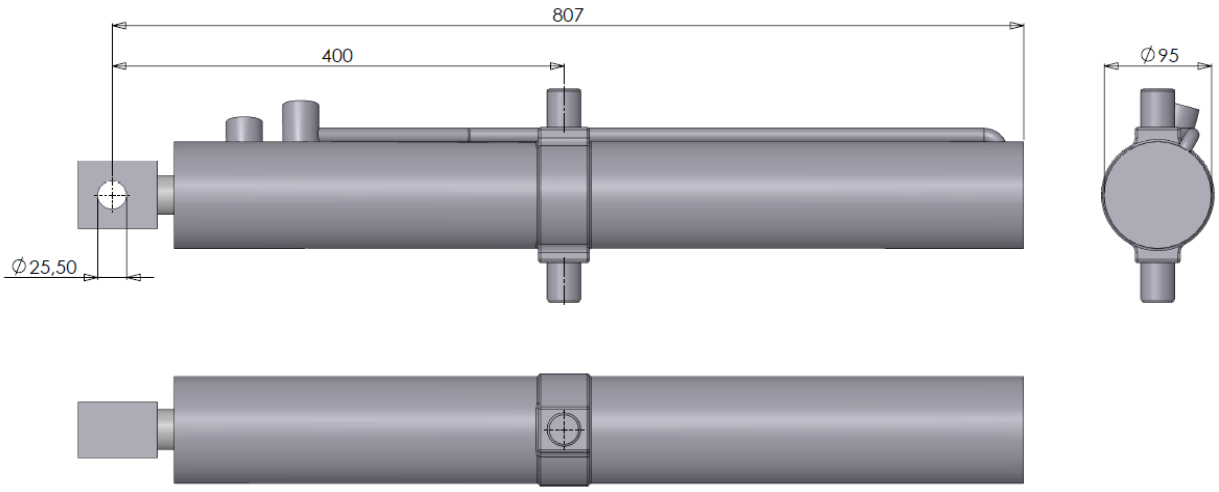

Figuur 2.2.7-Cilinder DW 80-35-600

Type:	*Toepassing:*	*Onderdeel:*	*Artikelnr.:*
DW 70-35-600	HO-F/HO-ZIF/HOD-((Z)F) op vorkenbord	Complete cilinder rechter uitvoering	439034
		Complete cilinder linker uitvoering	4390345
		Plunjerstang JB - R35 - L740 - SK	779135
		Afdichtingset DW 70x35-JB	779187B
		Afdichtingset DW 70x35-KV (oud model)	779286

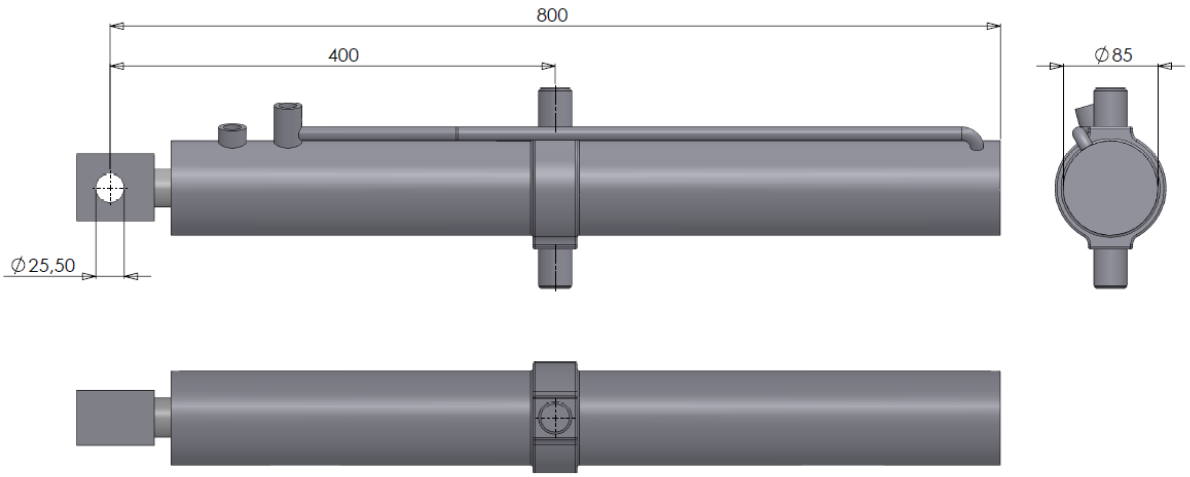

Figuur 2.2.8-Cilinder DW 70-35-600

*De cilinder **DW 70-35-600** is leverbaar in zowel een linker- als een rechter uitvoering. Dit heeft betrekking op toepassing van deze cilinder in de hydraulische bulkbak **HO-ZIF op vorkenbord** en de hydraulische opschepbak **HOD-ZF op vorkenbord**. Deze worden beide uitgevoerd met 2 cilinders. Om beknelling van de hydraulische slangen met de bok te voorkomen dienen de aansluitingen hiervan naar binnen te wijzen. Bij bestelling van een complete cilinder dient duidelijk opgegeven te worden of het om een linker- of rechter uitvoering gaat. Zie ter verduidelijking figuur 2.2.9 en figuur 2.2.10.*

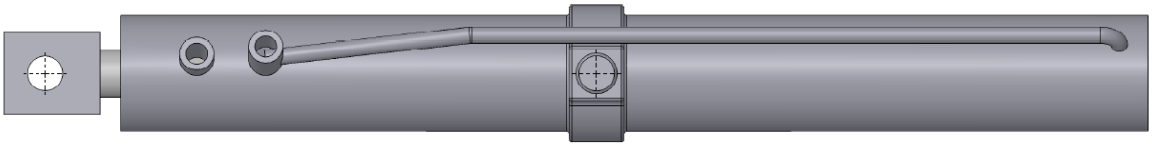

Figuur 2.2.9-Cilinder DW 70-35-600 linker uitvoering

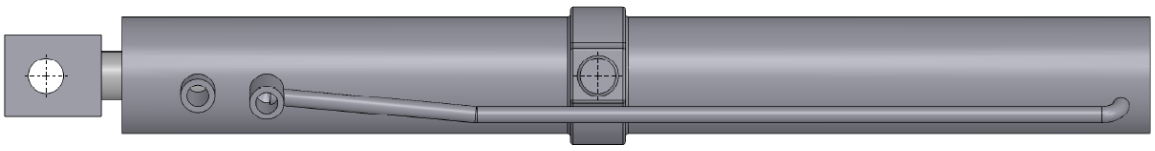

Figuur 2.2.10-Cilinder DW 70-35-600 rechter uitvoering

3. Kantelaars K53/DKB/DKD

Type: K53a/K53c

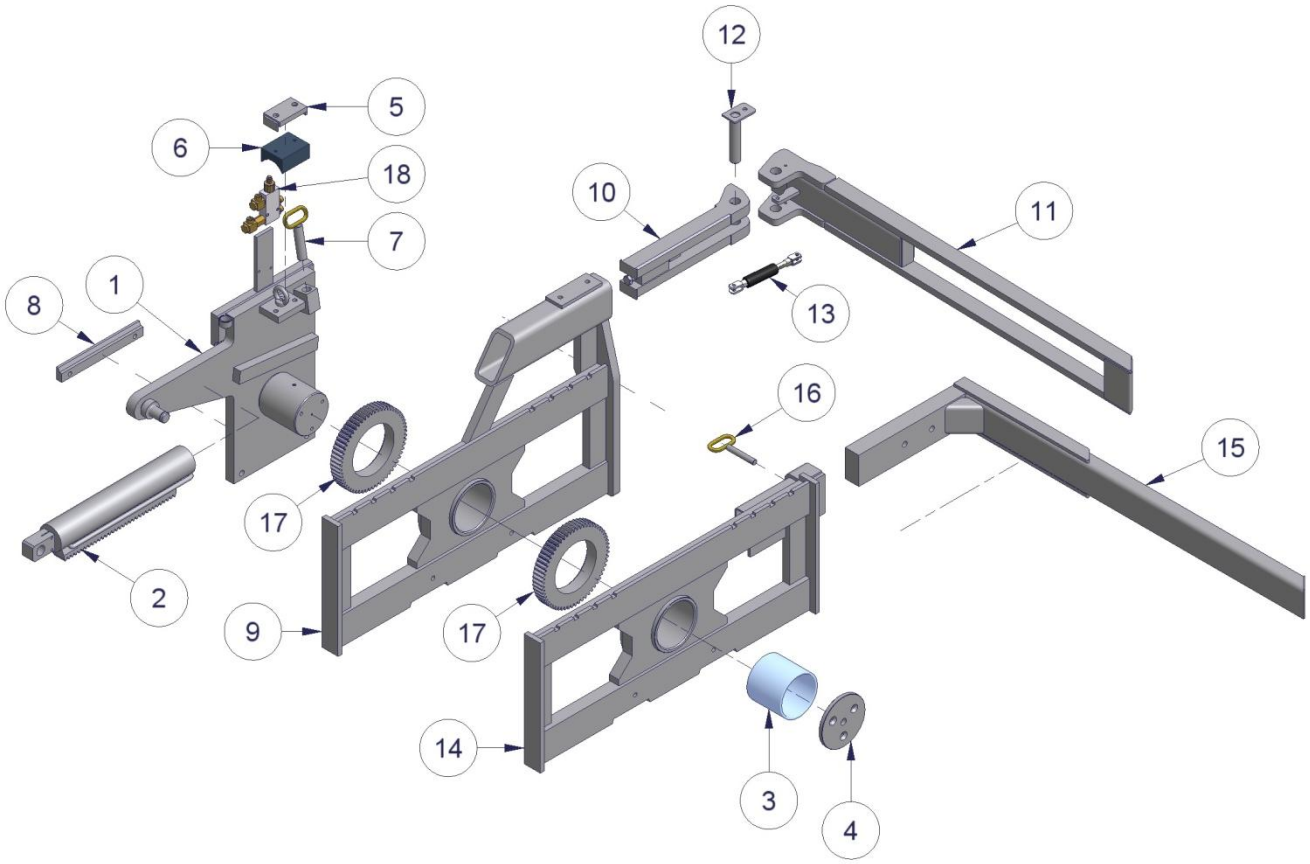

Type: K53a-z/K53c-z

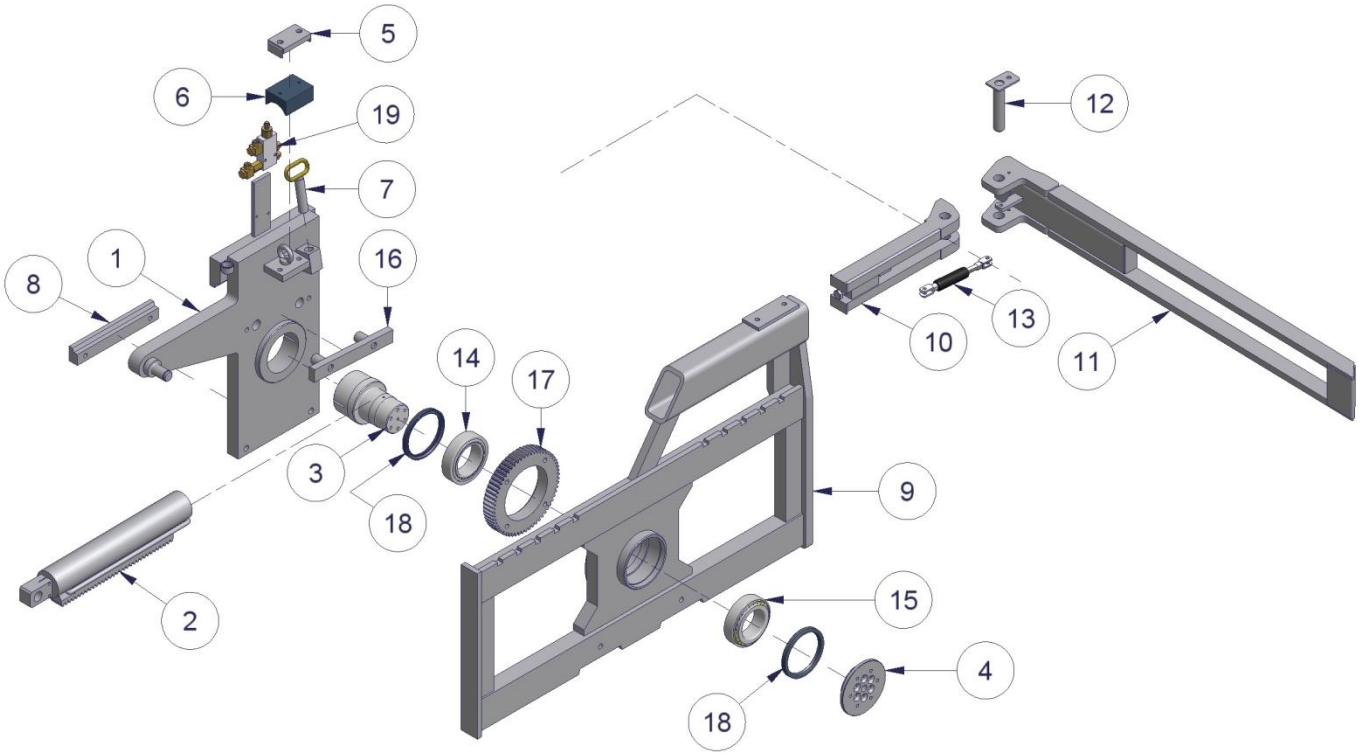

Type: K53a/K53c

Nr.	Onderdeel:	Artikelnr.:
1	Achterplaat	-
	- As kantelaar Ø125-L167	429003
	- As kantelaar Ø125-L192	429004
	- As kantelaar Ø130-L167	429005
	- As kantelaar Ø130-L192	429006
	- Prop voor cilinderbevestiging Ø25	429078
	- Prop voor cilinderbevestiging Ø30	4290781
	- Snelvergr. aanlas set - FEM II - los	429010
	- Snelvergr. aanlas set - FEM III - los	4290103
	- Ophangblok FEM II-L350 K53a	429092
	- Ophangblok FEM III-L350 K53c	429096
2	Kantelcilinder	*Hfdst.3.1*
3	Glijlager	*Hfdst.3.3*
4	Borgplaat Ø160 -L12 + M12x30 tapbouten	429007
5	Houder geleideblok	-
	- Houder geleideblok 100x60	429018
6	Geleideblok	-
	- Geleideblok Ø70-100x77	429015
	- Geleideblok Ø60-100x70	429014
7	Blokkeerpen Ø25xL100	429073
8	Klemstrip	-
	- K53a-40x20-L300	4290081
	- K53c-50x25-L300	4290091

Nr.	Onderdeel:	Artikelnr.:
9	Vorkenbord inklaplepel	-
	- Bovenklauw FEM II compleet	4290106
	- Bovenklauw FEM III compleet	4290107
	- Gegoten onderklauw FEM II aanlas	4290108
	- Gegoten onderklauw FEM III aanlas	4290109
10	Prop inklaplepel	-
	- Scharnierstuk-inklap-gasveer model [1]	4290027
	- Scharnierstuk K53-O-100x50-ZG	4290025
	- Scharnierstuk K53-O-90x40-ZG	4290026
11	Lepel inklaplepel	-
	- Derde lepel-inklap-gasveer model [1]	4290022
	- Derde lepel-inklap-100x50-ZG	429002
	- Derde lepel-inklap-90x40-ZG	4290021
12	Pen inklaplepel Ø30x145 [1]	429076
13	Gasveer inklaplepel [1]	4290029
	- Gasveerpen inklaplepel Ø20-L60 [1]	4290028
14	Vorkenbord insteekmodel	-
15	Insteeklepel	-
	- Derde lepel-insteek-100x50	429001
	- Derde lepel-insteek-90x40	4290011
16	Borgpen insteeklepel	-
	- Pen Ø16x100	429072
17	Tandwiel-M4-Z=60	429011
	Tandwiel-M4-Z=60 C45 (schroefbaar)	4290112
18	Balanceerklep 3/8” enkelwerkend	429057

Type: K53a-z/K53c-z

Nr.	Onderdeel:	Artikelnr.:
1	Achterplaat	-
	- Prop voor cilinderbevestiging Ø25	429078
	- Prop voor cilinderbevestiging Ø30	4290781
	- Snelvergr. aanlas set - FEM II - los	429010
	- Snelvergr. aanlas set - FEM III - los	4290103
	- Ophangblok FEM II-L350 K53a	429092
	- Ophangblok FEM III-L350 K53c	429096
2	Kantelcilinder	*Hfdst.3.1*
3	Schroefbare prop	-
	- Prop voor K53a-z Ø125-L155	4290043
	- Prop voor K53c-z Ø125-L180	4290046
4	Borgplaat Ø160-L25 + M12x30 tapbouten	4290073
5	Houder geleideblok 100x60	429018
6	Geleideblok Ø70-100x77	429015
7	Blokkeerpen Ø25-L100	429073
8	Klemstrip	-
	- K53a-40x20-L300	4290081
	- K53c-47x30-L300	4290091
9	Vorkenbord inklaplepel	-
	- Bovenklauw FEM II compleet	4290106
	- Bovenklauw FEM III compleet	4290107
	- Gegoten onderklauw FEM II aanlas	4290108
	- Gegoten onderklauw FEM III aanlas	4290109

Nr.	Onderdeel:	Artikelnr.:
10	Prop inklaplepel	-
	- Scharnierstuk-inklap-gasveer model [1]	4290027
	- Scharnierstuk K53-O-100x50-ZG	4290025
	- Scharnierstuk K53-O-90x40-ZG	4290026
11	Lepel inklaplepel	-
	- Derde lepel-inklap-gasveer model [1]	4290022
	- Derde lepel-inklap-100x50-ZG	429002
	- Derde lepel-inklap-90x40-ZG	4290021
12	Pen inklaplepel Ø30x145 [1]	429076
13	Gasveer inklaplepel [1]	4290029
	- Gasveerpen inklaplepel Ø20-L60 [1]	4290028
14	Kegellager 33018	*Hfdst.3.3*
15	Kegellager 33117	*Hfdst.3.3*
16	Stelstrip tandheugel	-
17	Tandwiel-M4-Z=60 industrie	4290113
	Tandwiel-M4-Z=60 C45 (schroefbaar)	4290112
18	Manchet Ø145x125-L14 H9	429035
19	Balanceerklep 3/8” enkelwerkend	429057

[1] De complete inklaparm (st.nr. 10,11,12 en 13) kan besteld worden met artikelnummer: 4290024

Type: DKB-25/DKD-35

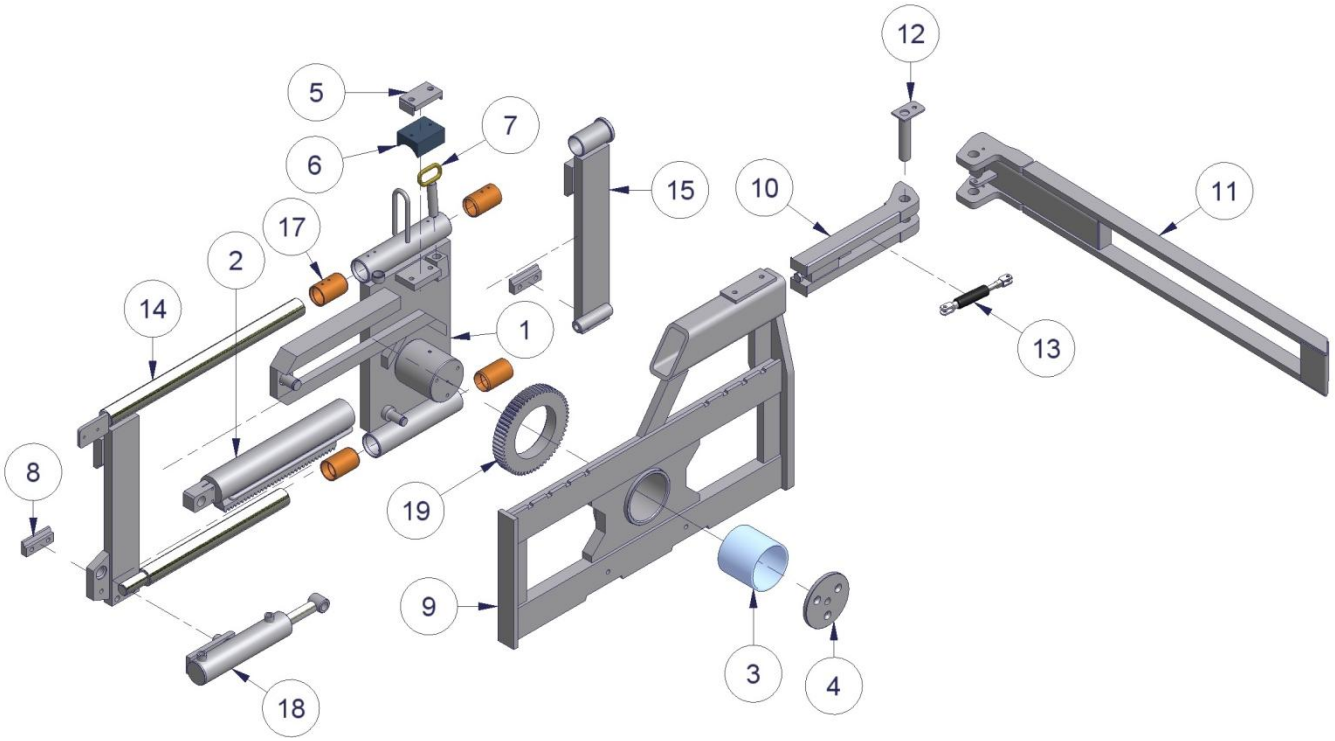

Type: DKB-25-z/DKD-35-z

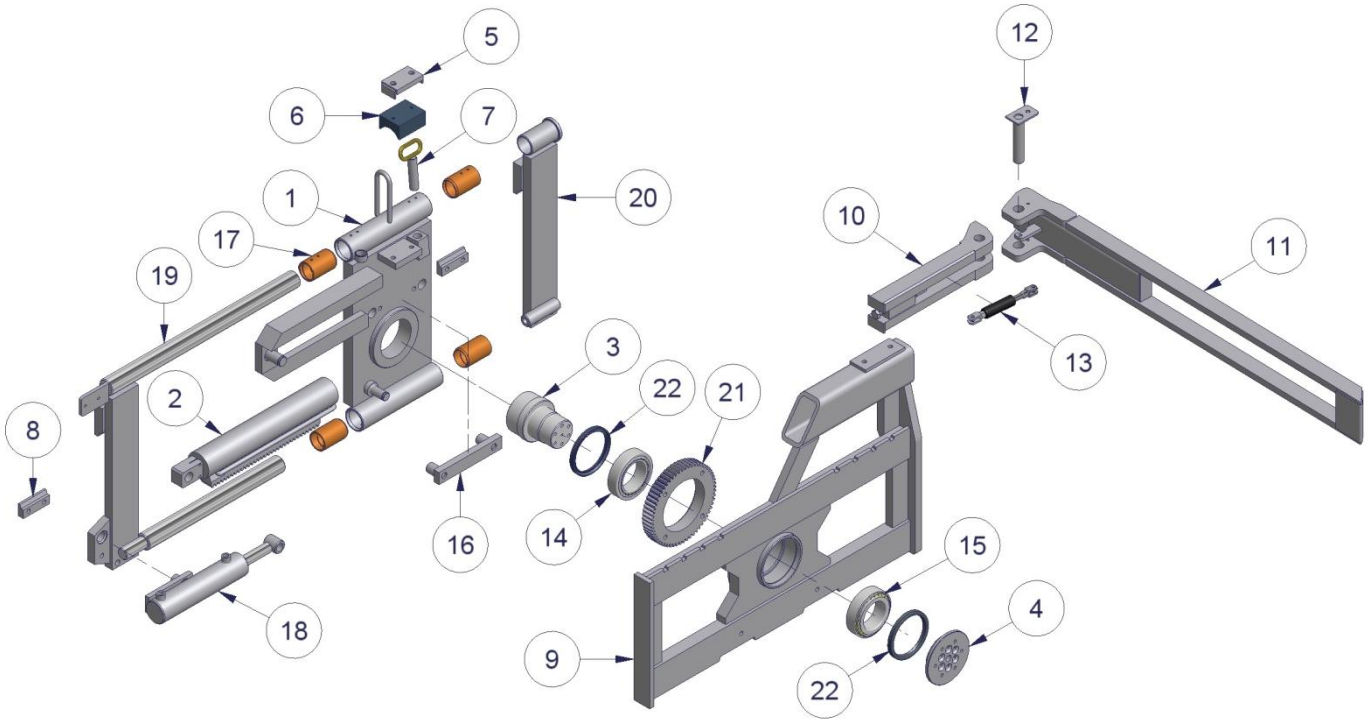

Type: DKB-25/DKD-35

Nr.	Onderdeel:	Artikelnr.:
1	Achterplaat	-
	- Elektrisch-hydraulisch ventiel	*Hfdst.3.4*
	- As kantelaar Ø125-L167	429003
	- As kantelaar Ø125-L192	429004
	- As kantelaar Ø130-L167	429005
	- As kantelaar Ø130-L192	429006
	- Prop voor cilinderbevestiging Ø25	429079
	- Prop voor cilinderbevestiging Ø30	4290791
	- Snelvrg. DKB aanlas set-FEM II-los	4290096
	- Snelvrg. DKD aanlas set-FEM III-los	4290097
	- Ophangblok FEM II-L115 DKB-25	429091
	- Ophangblok FEM III-L115 DKD-35	429095
2	Kantelcilinder	*Hfdst.3.1*
	- Balanceerklep 3/8" enkelwerkend	429057
3	Glijlager	*Hfdst.3.3*
4	Borgplaat Ø160 -L12 + M12x30 tapbouten	429007
5	Houder geleideblok	-
	- Houder geleideblok 100x60	429018
6	Geleideblok	-
	- Geleideblok Ø70-100x77	429015
	- Geleideblok Ø60-100x70	429014
7	Blokkeerpen Ø25xL100	429073
8	Klemstrip	-
	- K53b-40x20-L100	429008
	- K53d-50x25-L100	429009

Nr.	Onderdeel:	Artikelnr.:
9	Vorkenbord inklaplepel	-
	- Bovenklauw FEM II compleet	4290106
	- Bovenklauw FEM III compleet	4290107
	- Gegoten onderklauw FEM II aanlas	4290108
	- Gegoten onderklauw FEM III aanlas	4290109
10	Prop inklaplepel	-
	- Scharnierstuk-inklap-gasveer model [1]	4290027
	- Scharnierstuk K53-O-100x50-ZG	4290025
	- Scharnierstuk K53-O-90x40-ZG	4290026
11	Lepel inklaplepel	-
	- Derde lepel-inklap-gasveer model [1]	4290022
	- Derde lepel-inklap-100x50-ZG	429002
	- Derde lepel-inklap-90x40-ZG	4290021
12	Pen inklaplepel Ø30x145 [1]	429076
13	Gasveer inklaplepel [1]	4290029
	- Gasveerpen inklaplepel Ø20-L60 [1]	4290028
14	Geleiding	-
15	Borging geleiding	-
17	Lagerbus geleiding	-
	- Bronzen bus Ø60x50-L90	429021
	- Bronzen bus Ø75x60-L90	429022
	- Afstrijker Ø50x60x7/10	4290315
	- Afstrijker Ø60x70x7/10	429032
18	Side-shift cilinder	*Hfdst.3.2*
19	Tandwiel-M4-Z=60	429011
	Tandwiel-M4-Z=60 C45 (schroefbaar)	4290112

Type: DKB-25-z/DKD-35-z

Nr.	Onderdeel:	Artikelnr.:
1	Achterplaat	-
	- Elektrisch-hydraulisch ventiel	*Hfdst.3.4*
	- Prop voor cilinderbevestiging Ø25	429079
	- Prop voor cilinderbevestiging Ø30	4290791
	- Snelvrg. DKB aanlas set-FEM II-los	4290096
	- Snelvrg. DKD aanlas set-FEM III-los	4290097
	- Ophangblok FEM II-L115 DKB-25	429091
	- Ophangblok FEM III-L115 DKD-35	429095
2	Kantelcilinder	*Hfdst.3.1*
	- Balanceerklep 3/8" enkelwerkend	429057
3	Schroefbare prop	-
	- Prop voor DKB-25-z Ø125-L155	4290043
	- Prop voor DKD-35-z Ø125-L180	4290046
4	Borgplaat Ø160-L25 + M12x30 tapbouten	4290073
5	Houder geleideblok 100x60	429018
6	Geleideblok Ø70-100x77	429015
7	Blokkeerpen Ø25-100	429073
8	Klemstrip	-
	- K53b-40x20-L100	429008
	- K53d-47x30-L100	429009
9	Vorkenbord inklaplepel	-
	- Bovenklauw FEM II compleet	4290106
	- Bovenklauw FEM III compleet	4290107
	- Gegoten onderklauw FEM II aanlas	4290108
	- Gegoten onderklauw FEM III aanlas	4290109

Nr.	Onderdeel:	Artikelnr.:
10	Prop inklaplepel	-
	- Scharnierstuk-inklap-gasveer model [1]	4290027
	- Scharnierstuk K53-O-100x50-ZG	4290025
	- Scharnierstuk K53-O-90x40-ZG	4290026
11	Lepel inklaplepel	-
	- Derde lepel-inklap-gasveer model [1]	4290022
	- Derde lepel-inklap-100x50-ZG	429002
	- Derde lepel-inklap-90x40-ZG	4290021
12	Pen inklaplepel Ø30x145 [1]	429076
13	Gasveer inklaplepel [1]	4290029
	- Gasveerpen inklaplepel Ø20-L60 [1]	4290028
14	Kegellager 33018	*Hfdst.3.3*
15	Kegellager 33117	*Hfdst.3.3*
16	Stelstrip tandheugel	-
17	Lagerbus geleiding	-
	- Bronzen bus Ø60x50-L90	429021
	- Bronzen bus Ø75x60-L90	429022
	- Afstrijker Ø50x60x7/10	4290315
	- Afstrijker Ø60x70x7/10	429032
18	Side-shift cilinder	*Hfdst.3.2*
19	Geleiding	-
20	Borging geleiding	-
21	Tandwiel-M4-Z=60 4xgat industrie	4290113
	Tandwiel-M4-Z=60 C45 (schroefbaar)	4290112
22	Manchet Ø145x125-L14 H9	429035

3.1 Cilinders t.b.v. kantelaars K53/DKB/DKD

Type:	*Toepassing:*	*Onderdeel:*	*Artikelnr.:*
DW 70-30-377	K53a/K53b/K53c/K53d/DKB-25/DKD-35	Complete cilinder DW 70-30-377 M4	429046
		Schroefkop PB-DW 70-30	779711
		Plunjerstang PB R30-L517-U24	779701
		Zuiger PB-DW 70x30	779721
		Afdichtingset DW 70-30-377-JB/PB	779187A
		Schroefblok M24-G30	429050
		Tandheugel 40x40-L415 M4 Z=33	429012

Figuur 3.1.1-Cilinder DW 70-30-377 M4 t.b.v. draaislag 180° (huidig model)

Type:	*Toepassing:*	*Onderdeel:*	*Artikelnr.:*
DW 70-30-377	K53a/K53b/K53c/K53d/DKB-25/DKD-35	Complete cilinder DW 70-30-377[1]	429046
		Schroefkop PB-DW 70-30	779711
		Plunjerstang JB R30-L497-I20	779120
		Zuiger PB-DW 70x30	779721
		Afdichtingset DW 70-30-377 - JB/PB	779187A
		Schroefoog M20x1,5 - G30	429049
		Tandheugel 40x40 - L415	429012

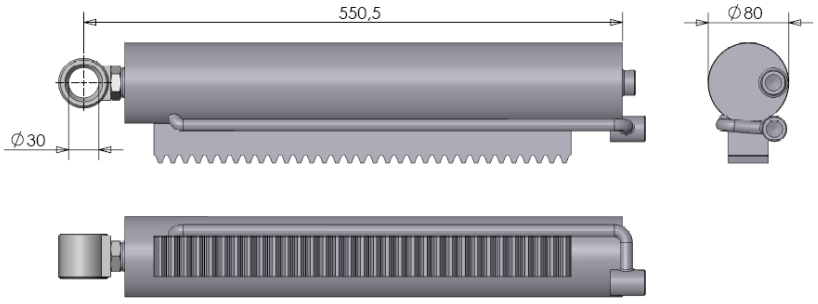

Figuur 3.1.2-Cilinder DW 70-30-377 t.b.v. draaislag 180° (oud model)

[1] Complete cilinder met rond oog is niet meer leverbaar. Dit type is uitwisselbaar met artikelnr.: 429046 figuur 3.1.1.

Type:	*Toepassing:*	*Onderdeel:*	*Artikelnr.:*
DW 60-30-377	K53a/K53b/DKB-25	Complete cilinder DW 60-30-377	429043
		Plunjerstang JB R30-L497-I20	779120
		Afdichtingset DW 60-30-377-JB/PB	779184A
		Schroefoog M20x1,5-G25	429048
		Schroefoog M20x1,5-G30	429049
		Tandheugel 40x40-L412	429012

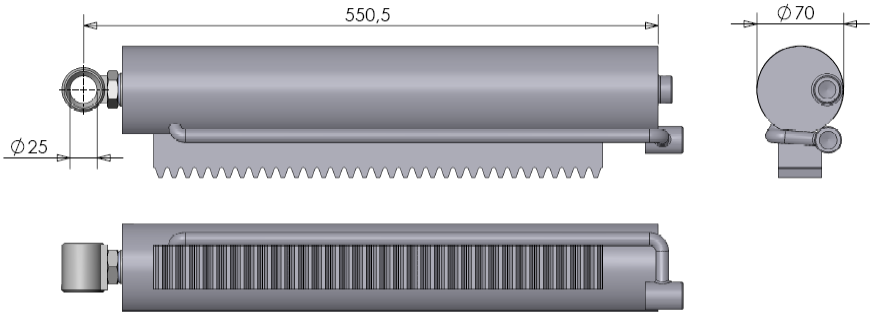

Figuur 3.1.3-Cilinder DW 60-30-377 t.b.v. draaislag 180° (oud model)

Type:	*Toepassing:*	*Onderdeel:*	*Artikelnr.:*
DW 70-30-420	K53a-(z)/K53b/K53c-(z)/K53d/	Complete cilinder DW 70-30-420 M4	4290465
	DKB-25-(z)/DKD-35-(z)/	Schroefkop PB-DW 70-30	779711
		Plunjerstang PB R30-L560-200	7797011
		Zuiger PB-DW 70x30	779721
		Afdichtingset DW 70-30-377-JB/PB	779187A
		Schroefblok M24-G30	429050
		Tandheugel 40x40-L440 M4	4290124

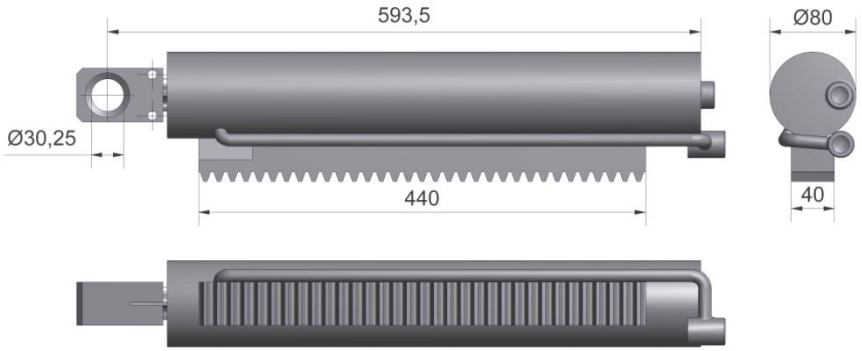

Figuur 3.1.4-Cilinder DW 70-30-420 M4 t.b.v. draaislag 200° (huidig model)

Type:	*Toepassing:*	*Onderdeel:*	*Artikelnr.:*
DW 60-30-420	K53a/K53b/DKB-25	Complete cilinder	4290435
		Afdichtingset DW 60-30-377-JB/PB	779184A
		Schroefoog M20x1,5-G25	429048
		Schroefoog M20x1,5-G30	429049
		Tandheugel 40x40-L440	4290124

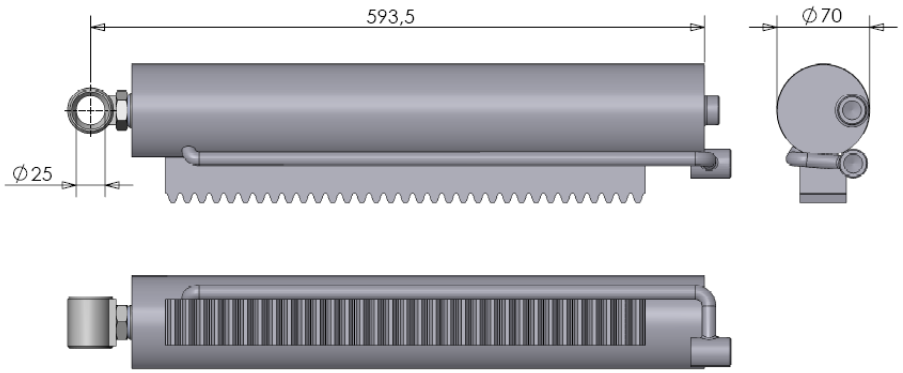

Figuur 3.1.5-Cilinder DW 60-30-420 t.b.v. draaislag 200° (oud model)

Type:	*Toepassing:*	*Onderdeel:*	*Artikelnr.:*
DW 80-40-377	K53c-z	Complete cilinder DW 80-40-377	-
		Afdichtingset DW 80x40-PB-CZ	779289

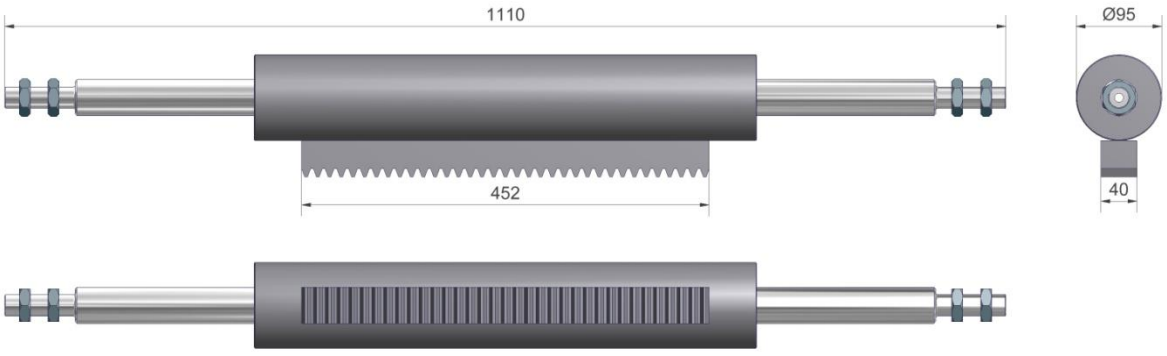

Figuur 3.1.6-Cilinder DW 80-40-377 (oud model)

3.2 Side-shift cilinders t.b.v. kantelaars K53/DKB/DKD

Type:	*Toepassing:*	*Onderdeel:*	*Artikelnr.:*
DW 60-30-200	DKB-25	Complete cilinder DW 60-30-200	429042
		Afdichtingset DW 60x30-KV/STR/WA	779283
DW 70-30-200	DKD-35	Complete cilinder DW 70-30-200 (N.M) [1]	4290451
		Complete cilinder DW 70-30-200 (O.M) [2]	429045
		Afdichtingset DW 70x30-KV/WA	779285

[1] Model side-shift cilinder vanaf 2012, zie figuur 3.2.2

[2] Model side-shift cilinder tot 2012, zie figuur 3.2.3

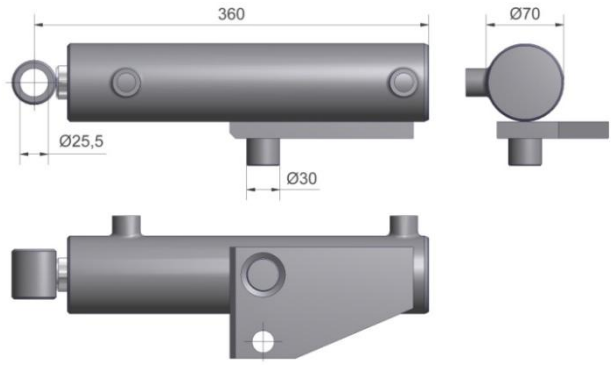

Figuur 3.2.1-Side-shift cilinder 60-30-200

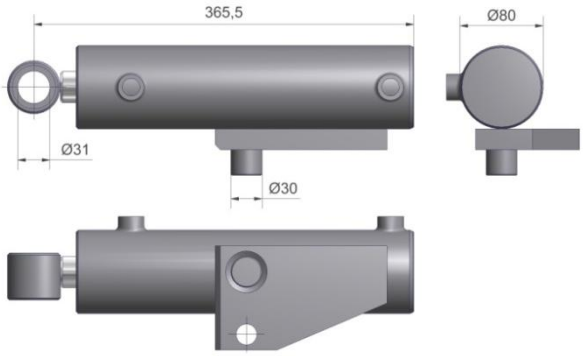

Figuur 3.2.2-Side-shift cilinder 70-30-200 (N.M)

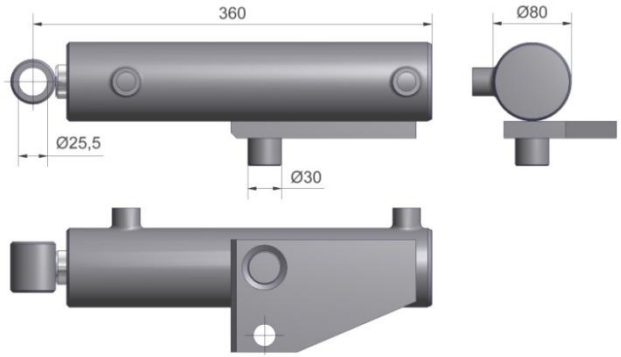

Figuur 3.2.3-Side-shift cilinder 70-30-200 (O.M)

Type:	*Toepassing:*	*Onderdeel:*	*Artikelnr.:*
DW 60-30-200	K53b	Complete cilinder DW 60-30-200	429041
		Afdichtingset DW 60x30-KV/STR/WA	779283
DW 70-30-200	K53d	Complete cilinder DW 70-30-200	429044
		Afdichtingset DW 70x30-KV/WA	779285

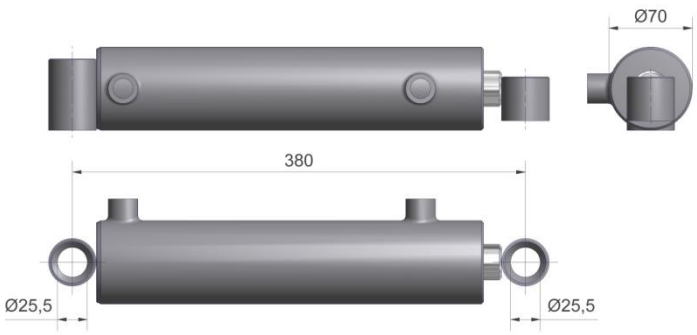

Figuur 3.2.4-Side-shift cilinder 60-30-200

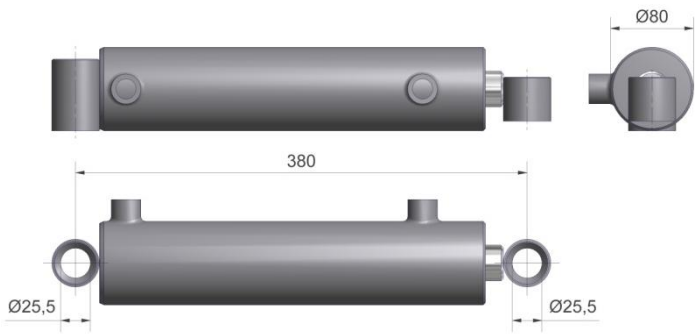

Figuur 3.2.5-Side-shift cilinder 70-30-200

3.3 Lagers t.b.v. kantelaars K53/DKB/DKD

Type:	*Toepassing:*	*Onderdeel:*	*Artikelnr.:*
Railko	K53a/K53b/DKB-25	Railko lager Ø137x125-L124	429027
	K53c/K53c/DKD-35	Railko lager Ø137x125-L134	429028

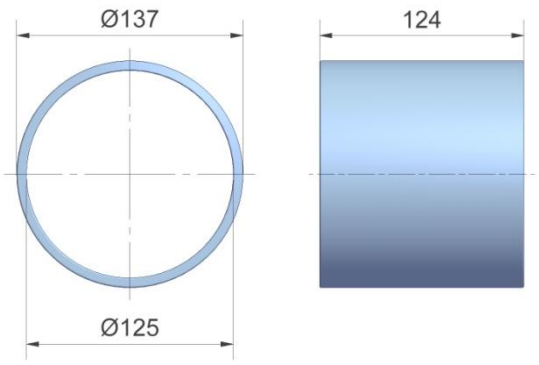

Figuur 3.3.1-Railko lager Ø125-L124

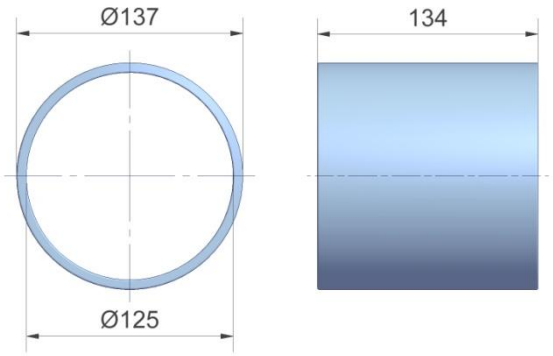

Figuur 3.3.2-Railko lager Ø125-L134

Type:	*Toepassing:*	*Onderdeel:*	*Artikelnr.:*
Brons	K53a/K53b/ K53c/K53d	Bronzen bus 150x130-L50	429023
	K53a/K53b	Bronzen bus 150x130-L120	429024
	K53c/K53d	Bronzen bus 150x130-L135	429025

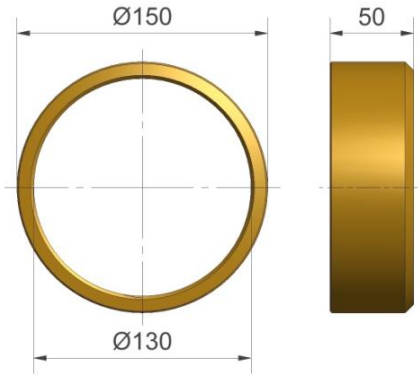

Figuur 3.3.3-Bronzen bus 150x130-L50

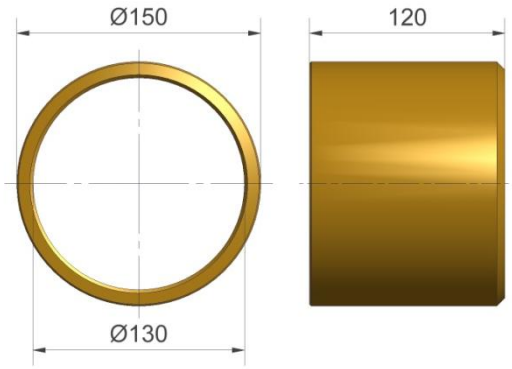

Figuur 3.3.4-Bronzen bus 150x130-L120

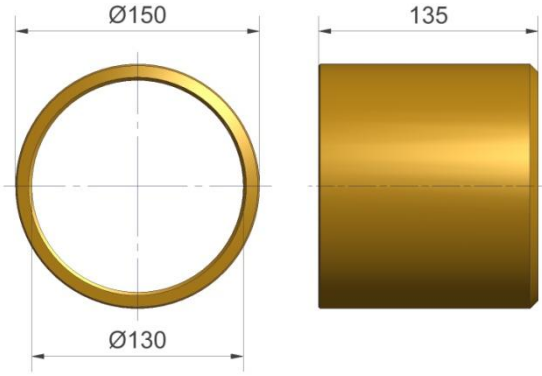

Figuur 3.3.5-Bronzen bus 150x130-L135

Type:	*Toepassing:*	*Onderdeel:*	*Artikelnr.:*
Teflon	K53a/k53B/K53c/k53d	Lagerbus teflon Ø130x125-L100	429026
		Afstrijker 125x140x9/12	429033

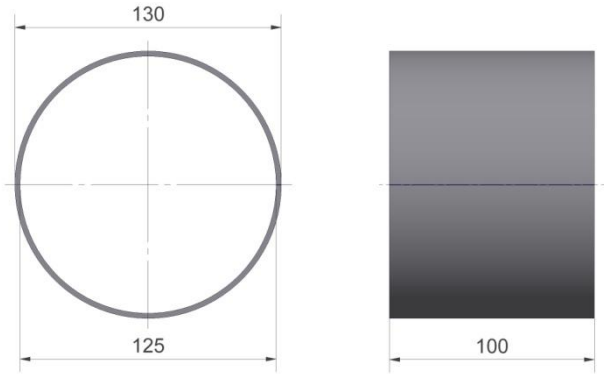

Figuur 3.3.6-Lagerbus teflon Ø125-L100

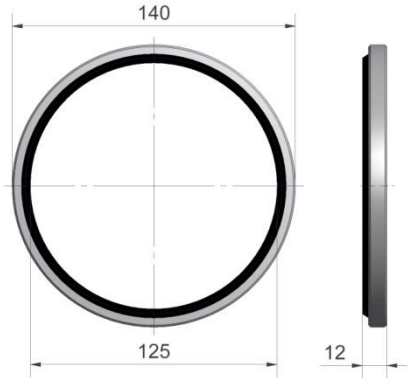

Figuur 3.3.7-Afstrijker 125x140x9/12

Type:	*Toepassing:*	*Onderdeel:*	*Artikelnr.:*
Kegellager	K53a-z/K53c-z/DBK-25-z/DKD-35-z	Kegellager 33018	429029
		Kegellager 33117	429030
		Manchet Ø145x125-L14 H9	429035

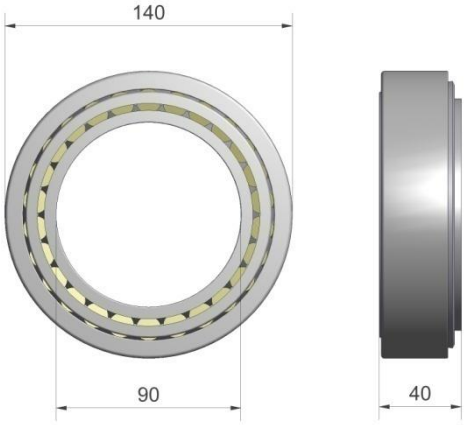

Figuur 3.3.8-Kegellager 33018

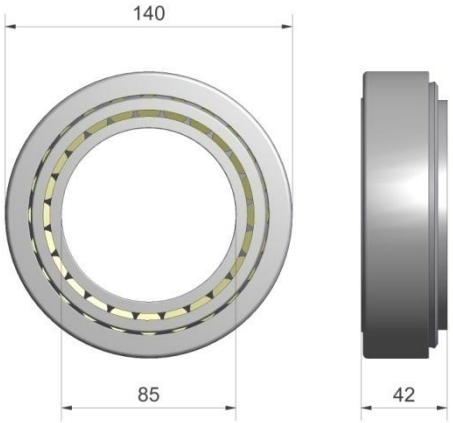

Figuur 3.3.9-Kegellager 33117

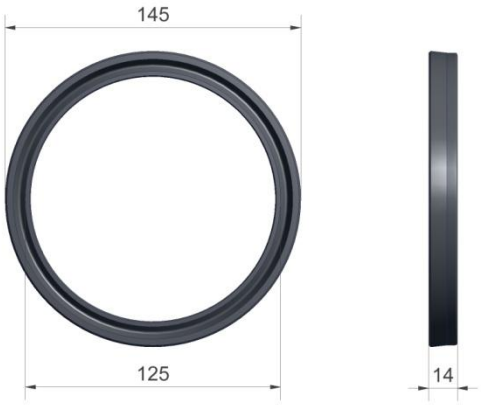

Figuur 3.3.10-Manchet Ø145x125-L14 H9

3.4 Elektrisch-hydraulisch ventiel

Elektrisch-hydraulisch ventiel t.b.v. DKB-25-(z)/DKD-35-(z)

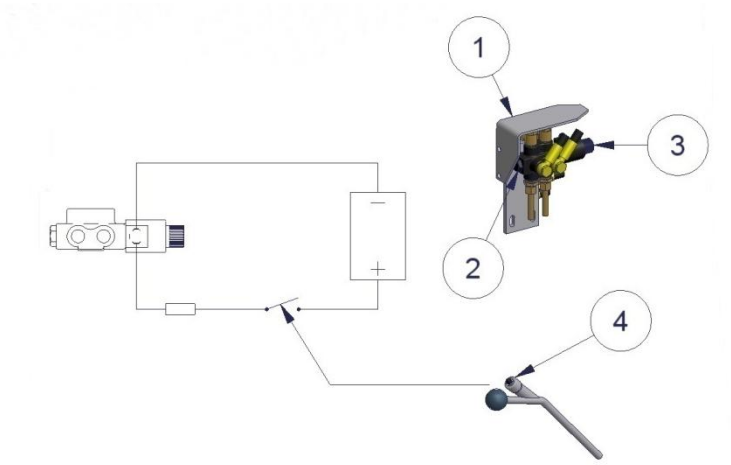

Type: Elektrisch hydraulisch ventiel

Nr.	*Onderdeel:*	*Artikelnr.:*
1	Bevestiging elektrisch-hydraulisch ventiel	-
2	Elektrisch 6/2 ventiel 3/8”-12V	429052
	Elektrisch 6/2 ventiel 3/8”-24V	4290521
	Elektrisch 6/2 ventiel 3/8”-48V	4290522
3	Losse spoel-12V-R23	4290532
	Losse spoel-24V-R22	4290533
	Losse spoel-24V-R23	4290534
	Losse spoel-48V-R23	4290536

Nr.	*Onderdeel:*	*Artikelnr.:*
4	Hendel met drukschakelaar	429054
	- Drukschakelaar-los	429055
	- Tuimelschakelaar-los	429056

4. Kantelaars (S)K54

Type: K54A-I/K54C-I (Insteeklepel)

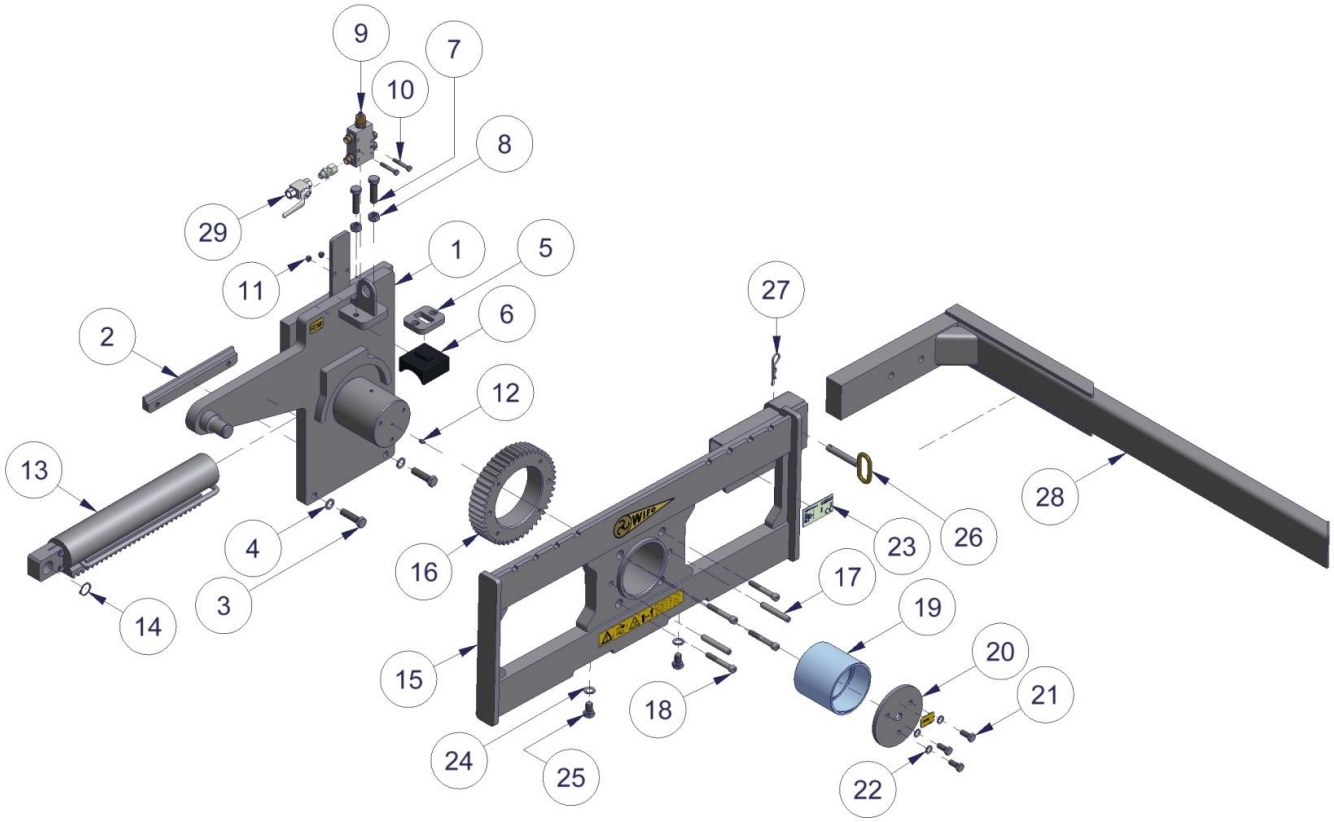

Type: K54A-O/K54C-O (Opklaplepel)

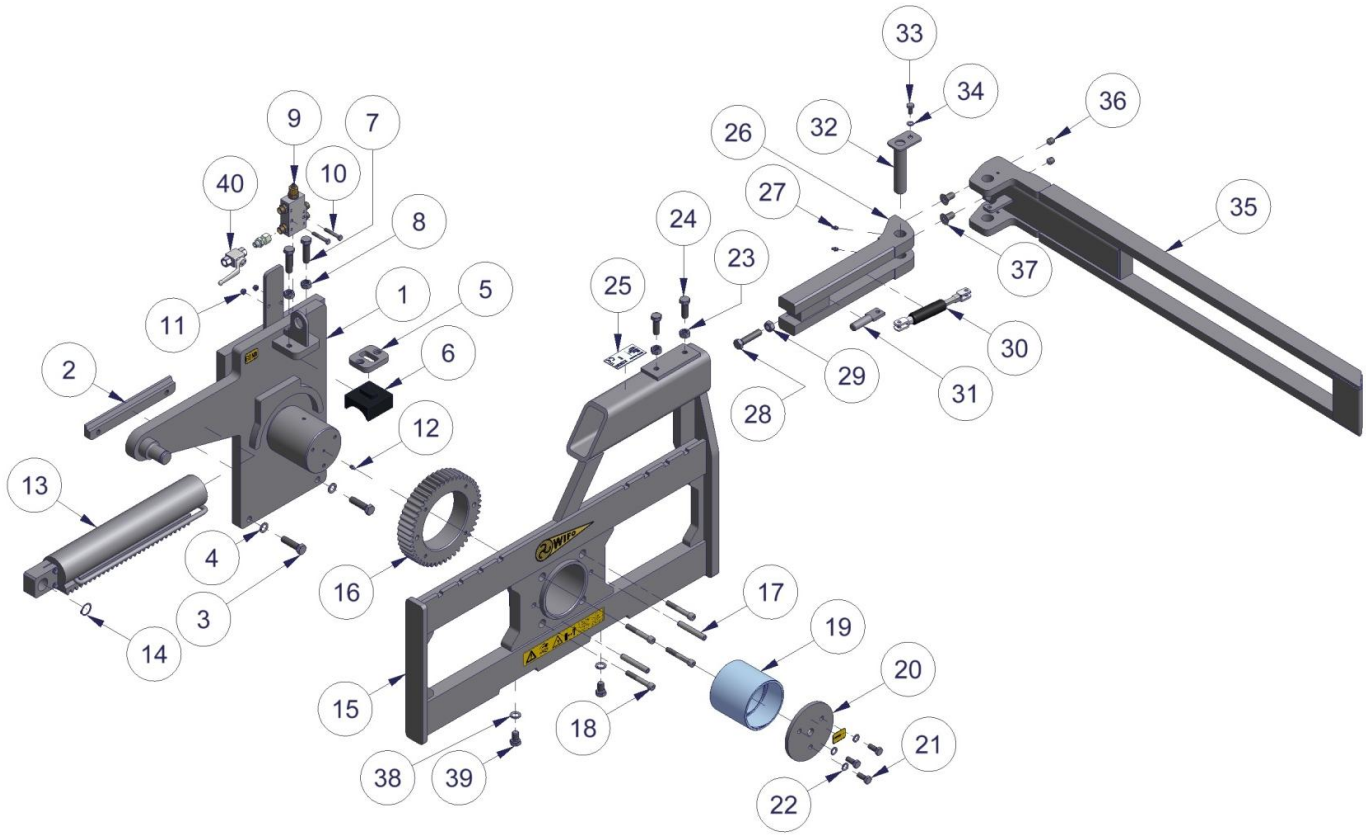

Type: K54A-I/K54C-I (Insteeklepel)

Nr.	Onderdeel:	Artikelnr.:
1	Achterplaat K54A	-
	Achterplaat K54C	-
2	Klemstrip 40x20-L300 (t.b.v. K54A)	4290081
	Klemstrip 47x30-L300 (t.b.v. K54C)	4290091
3	Tapbout M16x60	-
4	Veerring M16	-
5	Houder geleideblok 85x70x15	429016
6	Geleideblok 85x82x55	4290135
7	Tapbout M16x60	-
8	Moer M16	-
9	Balanceerklep 3/8" EW	429057
10	Bout M8x50	-
11	Nyloc moer M8	-
12	Smeernippel M8	-
13	Kantelcilinder DW70-30-377 (180°)	*Hfdst.4.1*
	Kantelcilinder DW70-30-420 (200°)	*Hfdst.4.1*
14	Seegerring as Ø30	-

Nr.	Onderdeel:	Artikelnr.:
15	Vorkenbord K54A insteek	-
	Vorkenbord K54C insteek	-
16	Tandwiel C45-M5-Z=60 +bouten/spanstiften	4290114
17	Spanstift Ø14x90	-
18	Inbusbout M12x80 12.9	-
19	Glijlager Ø137x125-L124 (t.b.v. K54A)	*Hfdst.4.3*
	Glijlager Ø137x125-L134 (t.b.v. K54C)	*Hfdst.4.3*
20	Borgplaat Ø160x10	429007
21	Tapbout M12x30	-
22	Veerring M12	-
23	Typeplaat WIFO	-
24	Veerring M16	-
25	Tapbout M16x25	-
26	Pen insteeklepel Ø16-L100	-
27	Borgveer Ø4	-
28	Insteeklepel 100x50	429001
29	Kogelkraan 3/8"2-weg	429062

Type: K54A-O/K54C-O (Opklaplepel)

Nr.	Onderdeel:	Artikelnr.:
1	Achterplaat K54A	-
	Achterplaat K54C	-
2	Klemstrip 40x20-L300 (t.b.v. K54A)	4290081
	Klemstrip 47x30-L300 (t.b.v. K54C)	4290091
3	Tapbout M16x60	-
4	Veerring M16	-
5	Houder geleideblok 85x70x15	429016
6	Geleideblok 85x82x55	4290135
7	Tapbout M16x60	-
8	Moer M16	-
9	Balanceerklep 3/8" EW	429057
10	Bout M8x50	-
11	Nyloc moer M8	-
12	Smeernippel M8	-
13	Kantelcilinder DW70-30-377 M5 (180°)	*Hfdst.4.1*
	Kantelcilinder DW70-30-420 M5 (200°)	*Hfdst.4.1*
14	Seegerring as Ø30	-
15	Vorkenbord K54A opklap	-
	Vorkenbord K54C opklap	-
16	Tandwiel C45-M5-Z=60 +bouten/spanstiften	4290114
17	Spanstift Ø14x90	-
18	Inbusbout M12x80 12.9	-
19	Glijlager Ø137x125-L124 (t.b.v. K54A)	*Hfdst.4.3*
	Glijlager Ø137x125-L134 (t.b.v. K54C)	*Hfdst.4.3*

Nr.	Onderdeel:	Artikelnr.:
20	Borgplaat Ø160x10	429007
21	Tapbout M12x30	-
22	Veerring M12	-
23	Moer M16	-
24	Tapbout M16x45	-
25	Typeplaat WIFO	-
26	Scharnierstuk 100x50 gasveer model [1]	4290027
27	Smeernippel M8 [1]	-
28	Tapbout M16x70 [1]	-
29	Moer M16 [1]	-
30	Gasveer [1]	4290029
31	Gasveerpen inklaplepel Ø20-L60 [1]	4290028
32	Pen inklaplepel Ø30-L145 [1]	429076
33	Tapbout M10x20 [1]	-
34	Veerring M10 [1]	-
35	Derde lepel inklap gasveermodel [1]	4290022
36	Stelschroef M16x16 [1]	-
37	PVK bout M16x30 [1]	-
38	Veerring M16	-
39	Tapbout M16x25	-
40	Kogelkraan 3/8"2-weg	429062

[1] De complete opklaplepel (st.nr. 26,27,28,29,30,31,32,33,34,35,36 en 37) kan besteld worden met artikelnummer: 4290024

Type: K54A-Z-O/K54C-Z-O

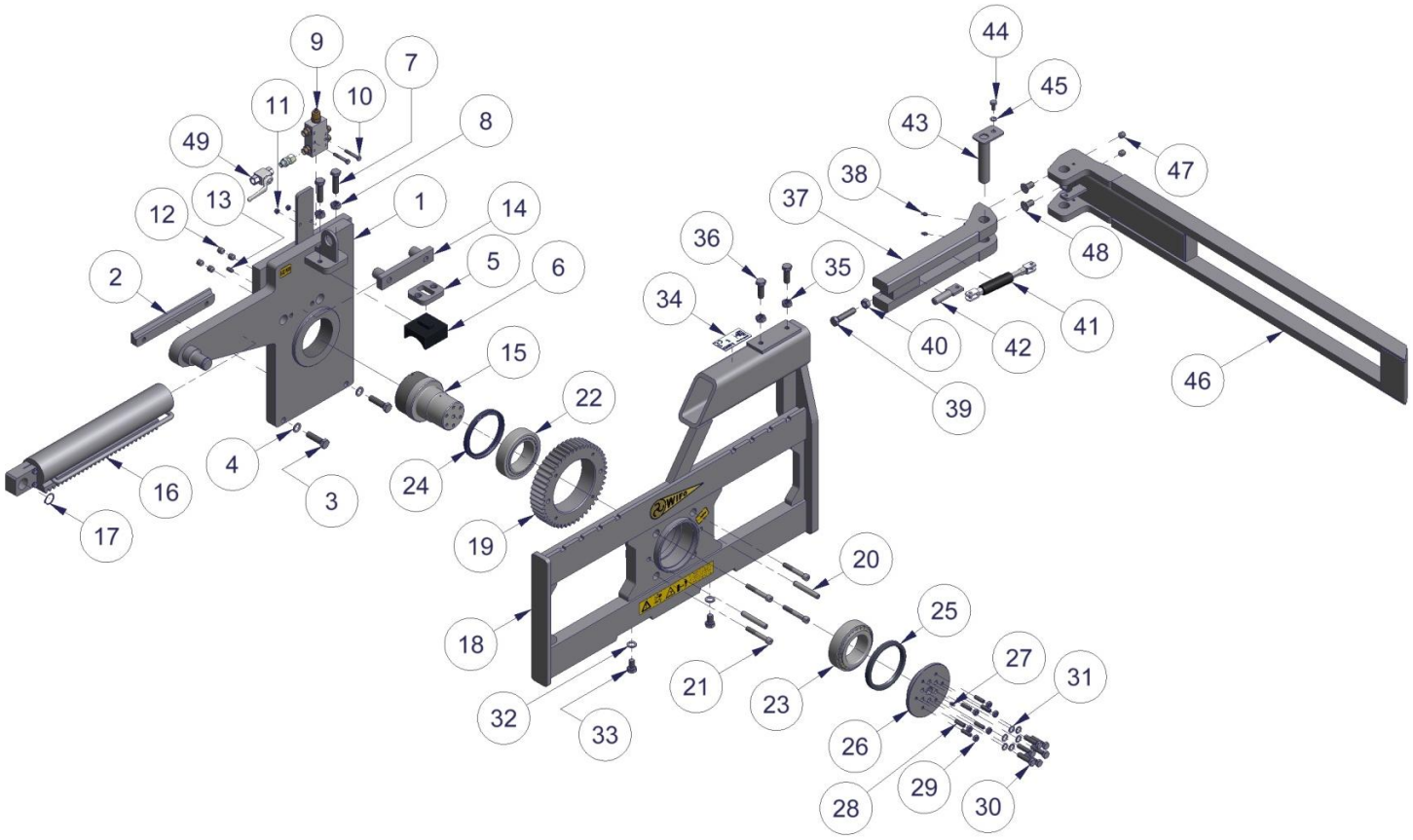

Type: K54A-Z-O/K54C-Z-O

Nr.	*Onderdeel:*	*Artikelnr.:*
1	Achterplaat K54A-Z	-
	Achterplaat K54C-Z	-
2	Klemstrip 40x20-L300 (t.b.v. K54A)	4290081
	Klemstrip 47x30-L300 (t.b.v. K54C)	4290091
3	Tapbout M16x60	-
4	Veerring M16	-
5	Houder geleideblok 85x70x15	429016
6	Geleideblok 85x82x55	4290135
7	Tapbout M16x60	-
8	Moer M16	-
9	Balanceerklep 3/8" EW	429057
10	Bout M8x50	-
11	Nyloc moer M8	-
12	Stelschroef M16x16	-
13	Stelschroef M10x20	-
14	Stelstrip tandheugel	-
15	Prop Ø125-L166 (t.b.v. K54A-Z)	4290048
	Prop Ø125-L174(t.b.v. K54C-Z)	4290049
16	Kantelcilinder DW70-30-377 M5 (180°)	*Hfdst.4.1*
	Kantelcilinder DW70-30-420 M5 (200°)	*Hfdst.4.1*
17	Seegerring as Ø30	-
18	Vorkenbord K54A opklap	-
	Vorkenbord K54C opklap	-
19	Tandwiel C45-M5-Z=60 +bouten/spanstiften	4290114
20	Spanstift Ø14x90	-
21	Inbusbout M12x80 12.9	-
22	Kegellager 33018	*Hfdst.4.3*

Nr.	*Onderdeel:*	*Artikelnr.:*
23	Kegellager 33117	*Hfdst.4.3*
24	Manchet Ø145x125-L14 H9	429035
25	Manchet Ø145x125-L14 H9	429035
26	Borgplaat Ø160-L25	4290073
27	Smeernippel M8	-
28	Stelschroef M10x35	-
29	Moer M10	-
30	Tapbout M12x50	-
31	Veerring M12	-
32	Veerring M16	-
33	Tapbout M16x25	-
34	Typeplaat WIFO	-
35	Moer M16	-
36	Tapbout M16x45	-
37	Scharnierstuk 100x50 gasveer model [1]	4290027
38	Smeernippel M8 [1]	-
39	Tapbout M16x70 [1]	-
40	Moer M16 [1]	-
41	Gasveer [1]	4290029
42	Gasveerpen inklaplepel Ø20-L60 [1]	4290028
43	Pen inklaplepel Ø30-L145 [1]	429076
44	Tapbout M10x20 [1]	-
45	Veerring M10 [1]	-
46	Derde lepel inklap gasveermodel [1]	4290022
47	Stelschroef M16x16 [1]	-
48	PVK bout M16x30 [1]	-
49	Kogelkraan 3/8"2-weg	429062

[1] De complete opklaplepel (st.nr. 37,38,39,40,41,42,43,44,45,46,47 en 48) kan besteld worden met artikelnummer: 4290024

Type: SK54A-O/SK54C-O

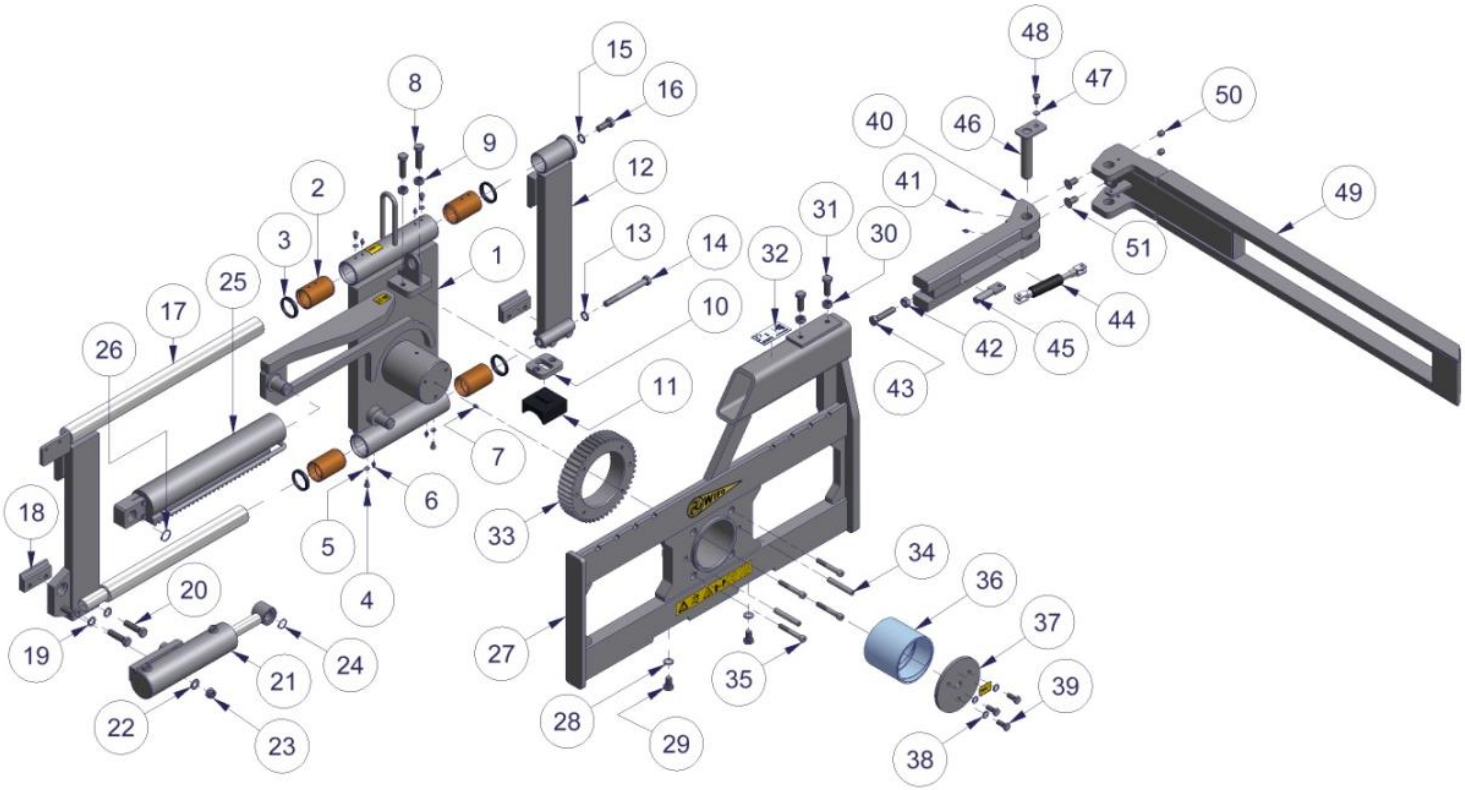

Type: SK54A-O/SK54C-O

Nr.	Onderdeel:	Artikelnr.:
1	Achterplaat SK54A	-
	Achterplaat SK54C	-
2	Bronzen lagerbus Ø59x50,7-L90 (SK54A)	429021
	Bronzen lagerbus Ø75x60,7-L90 (SK54C)	429022
3	Afstrijker Ø50x60x7/10 (t.b.v. SK54A)	4290315
	Afstrijker Ø60x70x7/10 (t.b.v. SK54C)	429032
4	Inbusbout M8x12	-
5	Veerring M8	-
6	Smeernippel M8	-
7	Smeernippel M8	-
8	Tapbout M16x60	-
9	Moer M16	-
10	Houder geleideblok 85x70x15	429016
11	Geleideblok 85x82x55	4290135
12	Borging geleiding	-
13	Veerring M16	-
14	Bout M16x150	-
15	Veerring M16	-
16	Tapbout M16x40	-
17	Geleidingsframe	-
18	Klemstrip 40x20-L100 (t.b.v. SK54A)	429008
	Klemstrip 50x25-L100 (t.b.v. SK54C)	429009
19	Veerring M16	-
20	Tapbout M16x60	-
21	Sideshift cilinder DW70-30-200	*Hfdst.4.2*
22	Ring M16	
23	Borgmoer M16	
24	Seegerring as Ø25	
25	Kantelcilinder DW70-30-377 M5(180°)	*Hfdst.4.1*
	Kantelcilinder DW70-30-420 M5 (200°)	*Hfdst.4.1*

Nr.	Onderdeel:	Artikelnr.:
26	Seegerring as Ø30	-
27	Vorkenbord K54A opklap	-
	Vorkenbord K54C opklap	-
28	Veerring M16	-
29	Tapbout M16x25	-
30	Moer M16	-
31	Tapbout M16x45	-
32	Typeplaat WIFO	-
33	Tandwiel C45-M5-Z=60 +bouten/spanstiften	4290114
34	Spanstift Ø14x90	-
35	Inbusbout M12x80 12.9	-
36	Glijlager Ø137x125-L124 (t.b.v. SK54A)	*Hfdst.4.3*
	Glijlager Ø137x125-L134 (t.b.v. SK54C)	*Hfdst.4.3*
37	Borgplaat Ø160x10	429007
38	Veerring M12	-
39	Tapbout M12x30	-
40	Scharnierstuk 100x50 gasveer model [1]	4290027
41	Smeernippel M8 [1]	-
42	Moer M16 [1]	-
43	Tapbout M16x70 [1]	-
44	Gasveer [1]	4290029
45	Gasveerpen inklaplepel Ø20-L60 [1]	4290028
46	Pen inklaplepel Ø30-L145 [1]	429076
47	Veerring M10 [1]	
48	Tapbout M10x20 [1]	
49	Derde lepel inklap gasveermodel [1]	4290022
50	Stelschroef M16x16 [1]	-
51	PVK bout M16x30 [1]	-

[1] De complete opklaplepel (st.nr. 40,41,42,43,44,45,46,47,48,49,50 en 51) kan besteld worden met artikelnummer: 4290024

4.1 Cilinders t.b.v. kantelaars (S)K54

Type:	*Toepassing:*	*Onderdeel:*	*Artikelnr.:*
DW 70-30-377	(S)K54A/(S)K54C	Complete cilinder DW 70-30-377 M5	4290463
		Schroefkop PB-DW 70-30	-
		Plunjerstang PB R30-L521-U24	-
		Zuiger PB-DW 70x30	779721
		Afdichtingset DW 70-30-377-PB	779187C
		Schroefblok M24-G35,25	429051
		Tandheugel 40x40-L439 M5 Z=28	4290128

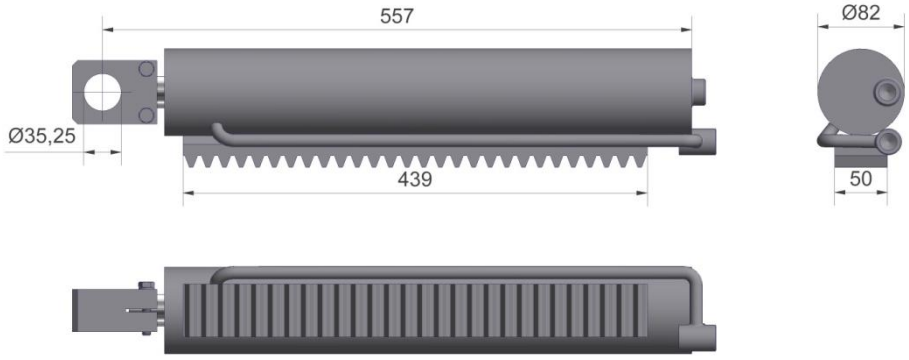

Figuur 4.1.1-Cilinder DW 70-30-377 M5 t.b.v. draaislag 180°

Type:	*Toepassing:*	*Onderdeel:*	*Artikelnr.:*
DW 70-30-420	(S)K54A/(S)K54C	Complete cilinder DW 70-30-420 M5	4290466
		Schroefkop PB-DW 70-30	-
		Plunjerstang PB R30-L560-U24	-
		Zuiger PB-DW 70x30	779721
		Afdichtingset DW 70-30-377-PB	779187C
		Schroefblok M24-G35,25	429051
		Tandheugel 40x40-L470 M5 Z=28	-

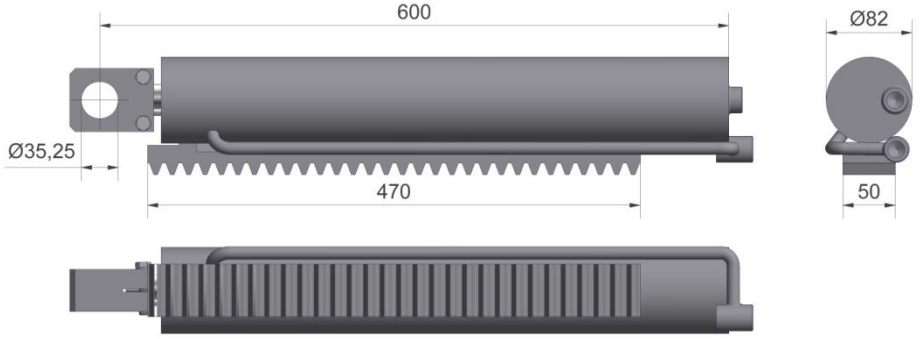

Figuur 4.1.2-Cilinder DW 70-30-377 M5 t.b.v. draaislag 200°

4.2 Side-shift cilinders t.b.v. kantelaars SK54

Type:	*Toepassing:*	*Onderdeel:*	*Artikelnr.:*
DW 70-30-200	SK54A/SK54C	Complete cilinder DW 70-30-200	4290451
		Afdichtingset DW 70x30-KV/WA	779285

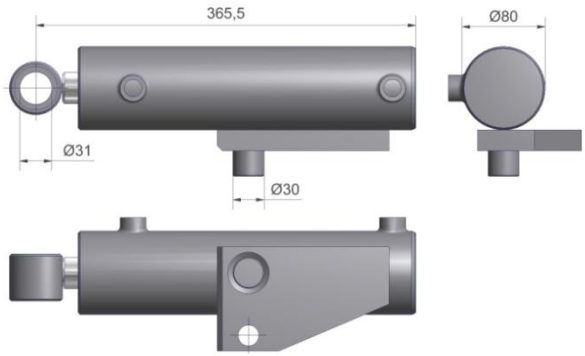

Figuur 4.2.1-Side-shift cilinder 70-30-200

4.3 Lagers t.b.v. kantelaars (S)K54

Type:	*Toepassing:*	*Onderdeel:*	*Artikelnr.:*
Railko	(S)K54	Railko lager Ø137x125-L124	429027
		Railko lager Ø137x125-L134	429028

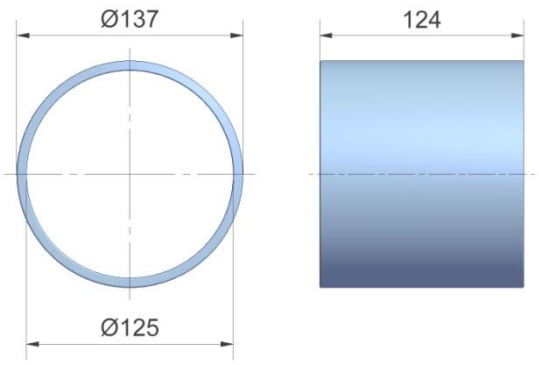

Figuur 4.3.1-Railko lager Ø125-L124

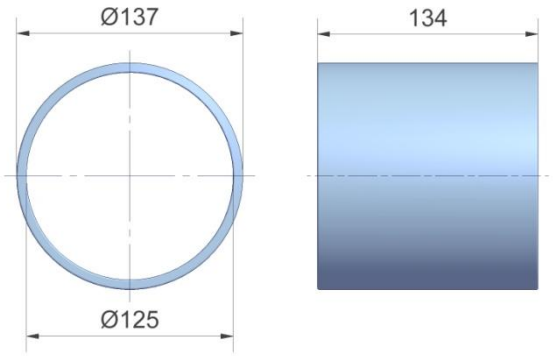

Figuur 4.3.2-Railko lager Ø125-L134

Type:	*Toepassing:*	*Onderdeel:*	*Artikelnr.:*
Kegellager	(S)K54A-Z/(S)K54C-Z	Kegellager 33018	429029
		Kegellager 33117	429030
		Manchet Ø145x125-L14 H9	429035

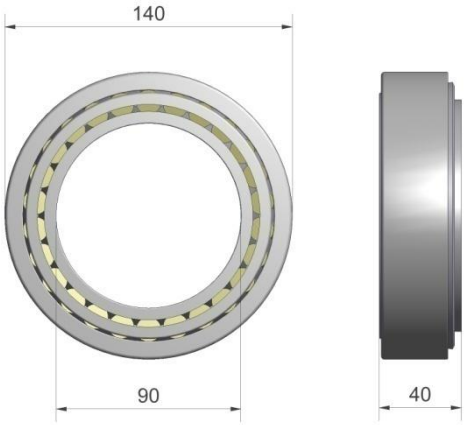

Figuur 4.3.3-Kegellager 33018

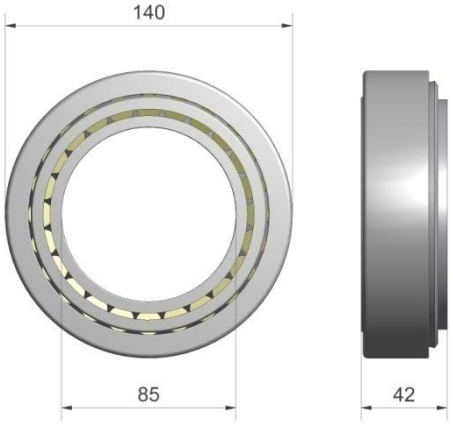

Figuur 4.3.4-Kegellager 33117

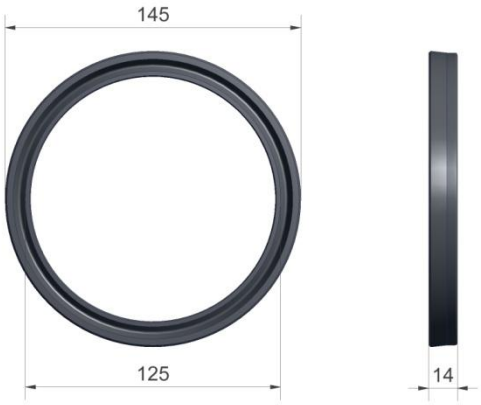

Figuur 4.3.5-Manchet Ø145x125-L14 H9

4.4 Elektrisch-hydraulisch ventiel

Elektrisch-hydraulisch ventiel t.b.v. SK54A-(Z)/SK54C-(Z)

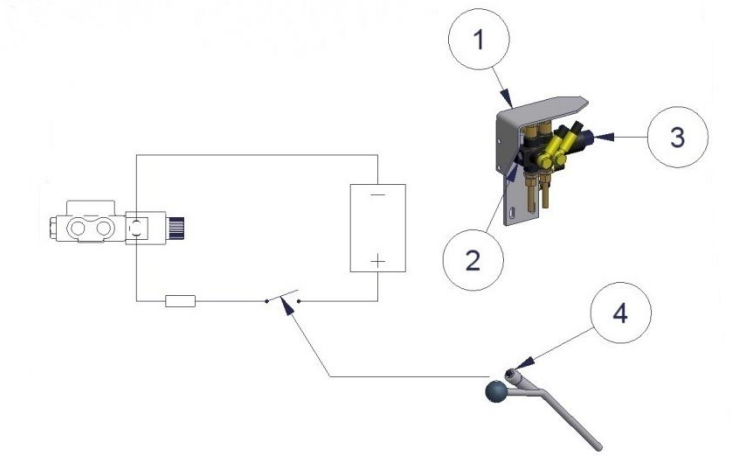

Type: Elektrisch hydraulisch ventiel

Nr.	*Onderdeel:*	*Artikelnr.:*
1	Bevestiging elektrisch-hydraulisch ventiel	-
2	Elektrisch 6/2 ventiel 3/8”-12V	429052
	Elektrisch 6/2 ventiel 3/8”-24V	4290521
	Elektrisch 6/2 ventiel 3/8”-48V	4290522
3	Losse spoel-12V-R23	4290532
	Losse spoel-24V-R22	4290533
	Losse spoel-24V-R23	4290534
	Losse spoel-48V-R23	4290536

Nr.	*Onderdeel:*	*Artikelnr.:*
4	Hendel met drukschakelaar	429054
	- Drukschakelaar-los	429055
	- Tuimelschakelaar-los	429056

5. Kantelaars (S)K55

Type: K55A/K55C

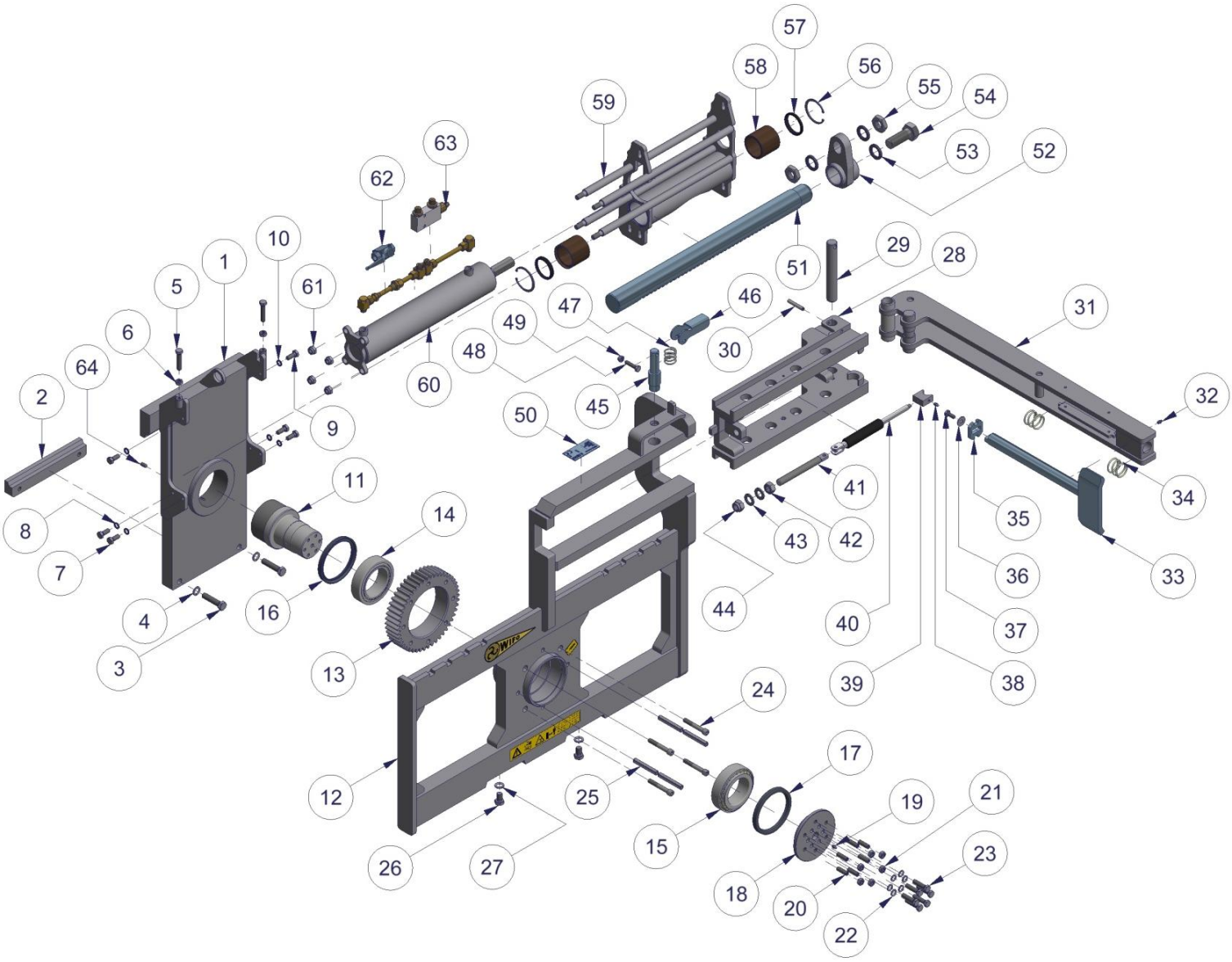

Type: K55A/K55C

Nr.	Onderdeel:	Artikelnr.:
1	Achterplaat K55A	-
	Achterplaat K55C	-
2	Klemstrip 40x20-L300 (t.b.v. K55A)	4290081
	Klemstrip 47x30-L300 (t.b.v. K55C)	4290091
3	Tapbout M16x70	-
4	Veerring M16	-
5	Tapbout M12x60	-
6	Moer M12	-
7	Tapbout M12x30	-
8	Heico borgring M12	-
9	Tapbout M12x30	-
10	Heico borgring M23	-
11	Schroefprop Ø125x172 (t.b.v. K55A)	-
	Schroefprop Ø125x189 (t.b.v. K55C)	-
12	Vorkenbord K55A	-
	Vorkenbord K55C	-
13	Tandwiel C45-M5-Z=60	4290114
14	Kegellager 33018	429029
15	Kegellager 33117	429030
16	Manchet Ø145x125-L14 H9	429035
17	Manchet Ø145x125-L14 H9	429035
18	Borgplaat Ø160-L25	4290073
19	Smeernippel M8	-
20	Stelbout M12x40	-
21	Moer M12	-
22	Veerring M12	-
23	Tapbout M12x50	-
24	Inbusbout M12x80 12.-	-
25	Spanstift Ø14x90	-
26	Tapbout M16x25	-
27	Veerring M16	-
28	Prop inklaplepel	-
29	Pen inklaplepel Ø30-L201	-
30	Spanstift Ø10x60	-

Nr.	Onderdeel:	Artikelnr.:
31	Inklaplepel	-
32	Smeernippel M8	-
33	Lepelpunt	-
34	Drukveer Ø42x3,5-L40	-
35	Borgplaatje lepelpunt	-
36	Carrosseriering M10	-
37	Tapbout M10x25	-
38	Smeernippel M8	-
39	Drukblok gasveer	-
40	Gasveer inklaplepel	-
41	Veerspanner gasveer	-
42	Moer M20	-
43	Ring M20	-
44	Borgmoer M20	-
45	Borgpen inklaplepel	-
46	Excenter borgpen	-
47	Drukveer Ø35x3-L40	-
48	Tapbout M10x45	-
49	Borgmoer M10	-
50	Typeplaatje WIFO	-
51	Heugelas C45-M5-Ø60-L783	-
52	Heugellip	-
53	Heico borgring M30	-
54	Tapbout M30x80	-
55	Lage moer M30	-
56	Seegerring huis Ø80	-
57	Afstrijker Ø60x70x7/10	-
58	Lager heugelas Ø75x60,2-L70	-
59	Heugelsectie	-
60	Kantelcilinder DW80-35-377	-
61	Borgmoer M14	-
62	Kogelkraan 3/8”2-weg	429062
63	Balanceerklep 3/8”EW	429057
64	Stelschroef M10x20	-

Type: SK55A/SK55C

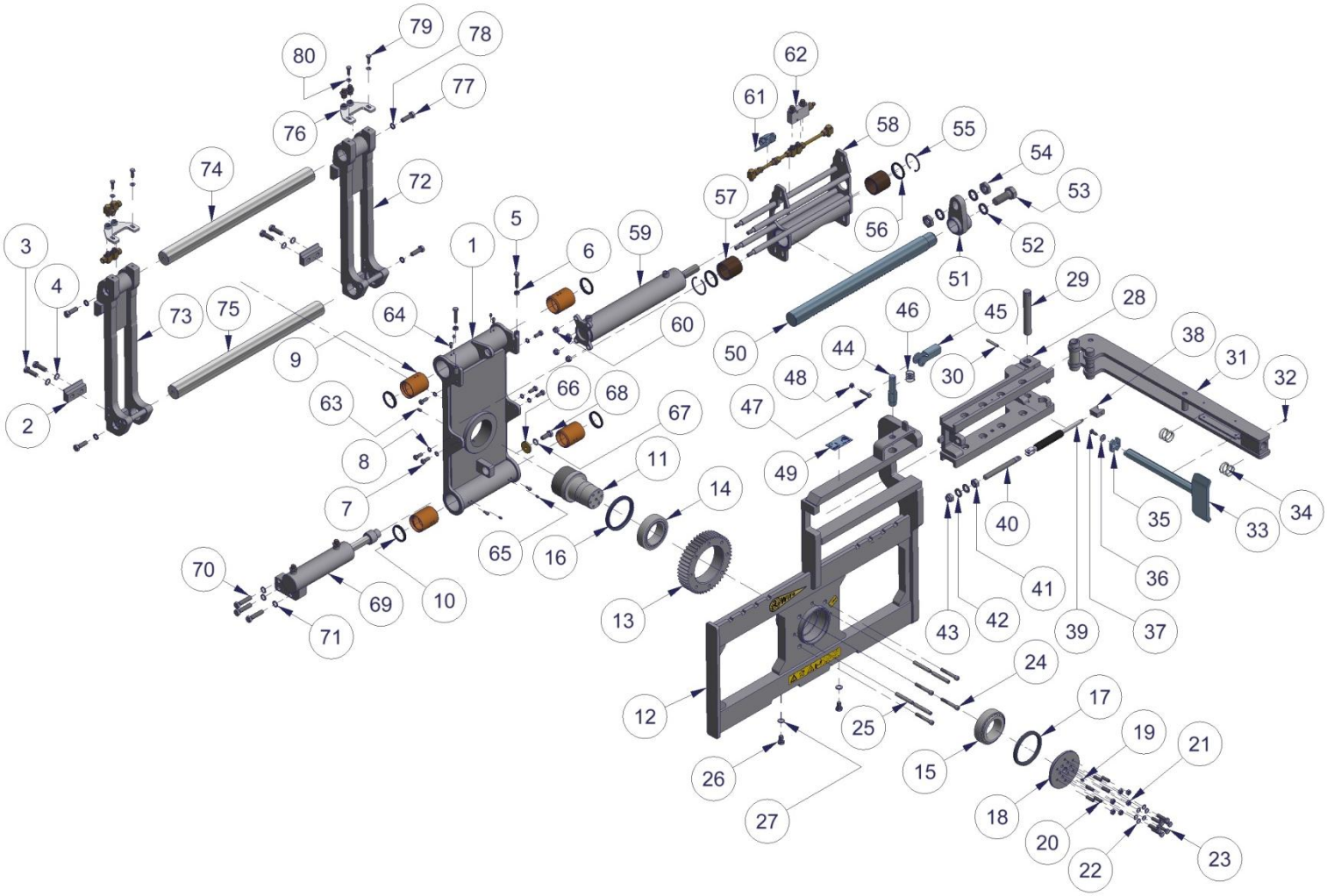

Type: SK55A/SK55C

Nr.	Onderdeel:	Artikelnr.:
1	Achterplaat K55A	-
	Achterplaat K55C	-
2	Klemstrip (t.b.v. SK55A)	-
	Klemstrip 50x25-L100 (t.b.v. SK55C)	-
3	Tapbout M16x50	-
4	Veerring M16	-
5	Tapbout M12x60	-
6	Moer M12	-
7	Tapbout M12x30	-
8	Heico borgring M12	-
9	Bronzen lager Ø75x60,8-L90	-
10	Afstrijker Ø60x70x7/10	-
11	Schroefprop Ø125x172 (t.b.v. SK55A)	-
	Schroefprop Ø125x189 (t.b.v. SK55C)	-
12	Vorkenbord SK55A	-
	Vorkenbord SK55C	-
13	Tandwiel C45-M5-Z=60	4290114
14	Kegellager 33018	429029
15	Kegellager 33117	429030
16	Manchet Ø145x125-L14 H9	429035
17	Manchet Ø145x125-L14 H9	429035
18	Borgplaat Ø160-L25	4290073
19	Smeernippel M8	-
20	Stelbout M12x40	-
21	Moer M12	-
22	Veerring M12	-
23	Tapbout M12x50	-
24	Inbusbout M12x80 12.-	-
25	Spanstift Ø14x90	-
26	Tapbout M16x25	-
27	Veerring M16	-
28	Prop inklaplepel	-
29	Pen inklaplepel Ø30-L201	-
30	Spanstift Ø10x60	
31	Inklaplepel	-
32	Smeernippel M8	-
33	Lepelpunt	-
34	Drukveer Ø42x3,5-L40	-
35	Borgplaatje lepelpunt	-
36	Carrosseriering M10	-
37	Tapbout M10x25	-
38	Drukblok gasveer	-

Nr.	Onderdeel:	Artikelnr.:
39	Gasveer inklaplepel	-
40	Veerspanner gasveer	-
41	Moer M20	-
42	Ring M20	-
43	Borgmoer M20	-
44	Borgpen inklaplepel	-
45	Excenter borgpen	-
46	Drukveer Ø35x3-L40	-
47	Tapbout M10x45	-
48	Borgmoer M10	-
49	Typeplaatje WIFO	-
50	Heugelas C45-M5-Ø60-L783	-
51	Heugellip	-
52	Heico borgring M30	-
53	Tapbout M30x80	-
54	Lage moer M30	-
55	Seegerring huis Ø80	-
56	Afstrijker Ø60x70x7/10	-
57	Lager heugelas Ø75x60,2-L70	-
58	Heugelsectie	-
59	Kantelcilinder DW80-35-377	-
60	Borgmoer M14	-
61	Kogelkraan 3/8”2-weg	429062
62	Balanceerklep 3/8”EW	429057
63	Stelschroef M10x20	-
64	Inbustbout M8x16	-
65	Smeernippel M8	-
66	Ring Ø50x17-L8	-
67	Veerring M16	-
68	Tapbout M16x40	-
69	Sideshiftcilinder DW70-30-200	-
70	Tapbout M16x70	-
71	Veerring M16	-
72	Geleidesectie links	-
73	Geleidesectie rechts	-
74	Geleideas Ø60-L810	-
75	Geleideas Ø60-L810	-
76	Doorvoerplaat	-
77	Tapbout M16x50	-
78	Heico borgring M16	-
79	Tapbout M10x30	-
80	Ring M10	-

5.1 Cilinders t.b.v. kantelaars (S)K55

Type:	*Toepassing:*	*Onderdeel:*	*Artikelnr.:*
DW 80-35-377	(S)K55A/(S)K55C	Complete cilinder DW 80-35-377	-

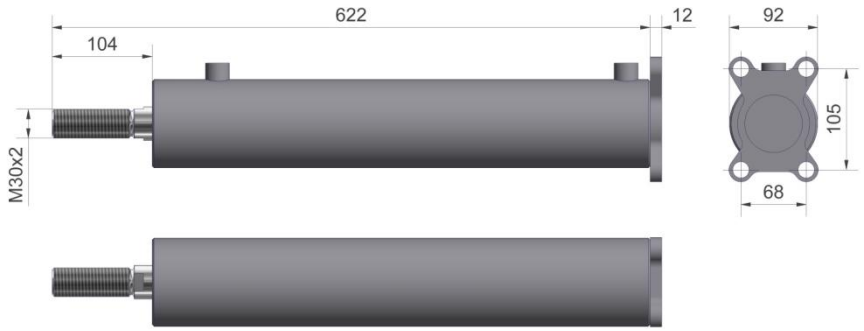

Figuur 5.1.1-Cilinder DW 80-35-377 t.b.v. draaislag 180°

Type:	*Toepassing:*	*Onderdeel:*	*Artikelnr.:*
DW 70-30-200	(S)K55A/(S)K55C	Complete cilinder DW 70-30-200 (linksdraaiend)	-
		Complete cilinder DW 70-30-200 (rechtsdraaiend)	-

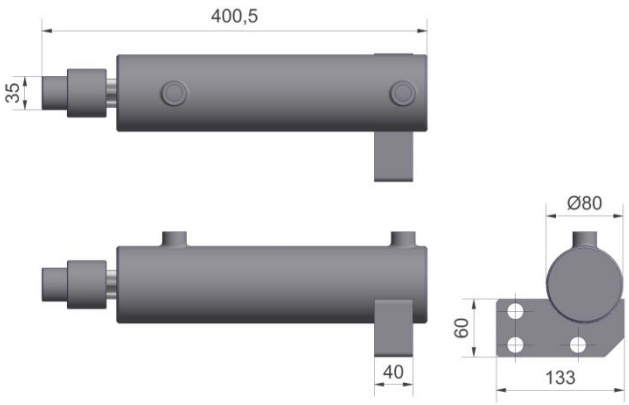

Figuur 5.1.2-Cilinder DW 70-30-200 t.b.v. linksdraaiend

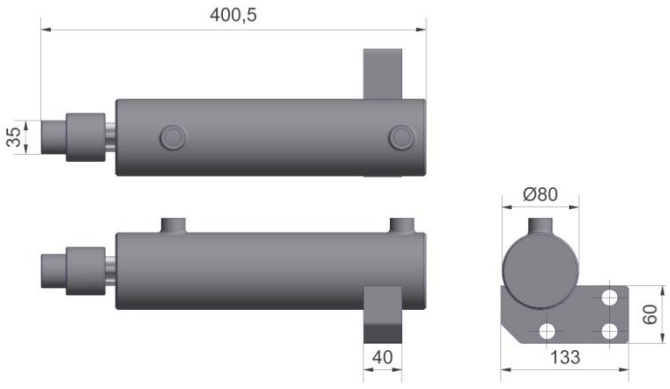

Figuur 5.1.3-Cilinder DW 70-30-200 t.b.v. rechtsdraaiend

5.2 Lagers t.b.v. kantelaars (S)K55

Type:	*Toepassing:*	*Onderdeel:*	*Artikelnr.:*
Kegellager	(S)K55A/(S)K55C	Kegellager 33018	429029
		Kegellager 33117	429030
		Manchet Ø145x125-L14 H9	429035

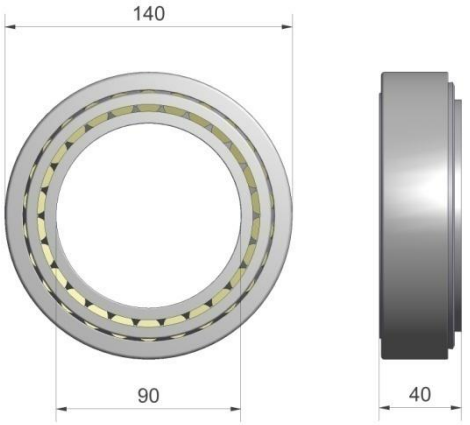

Figuur 5.2.1-Kegellager 33018

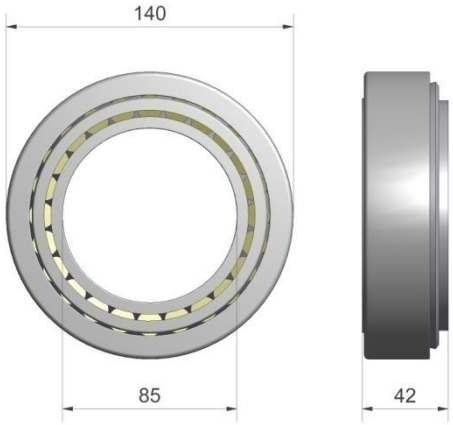

Figuur 5.2.2-Kegellager 33117

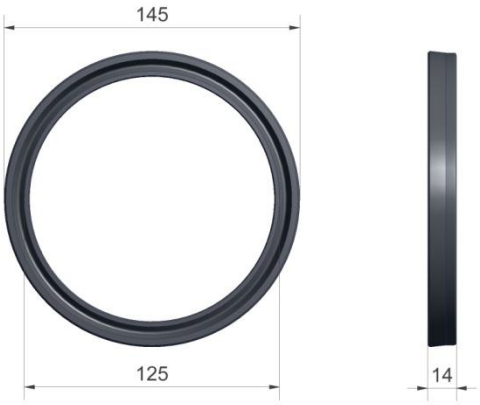

Figuur 5.2.3-Manchet Ø145x125-L14 H9

6. Kantelframe

Type: FE-200

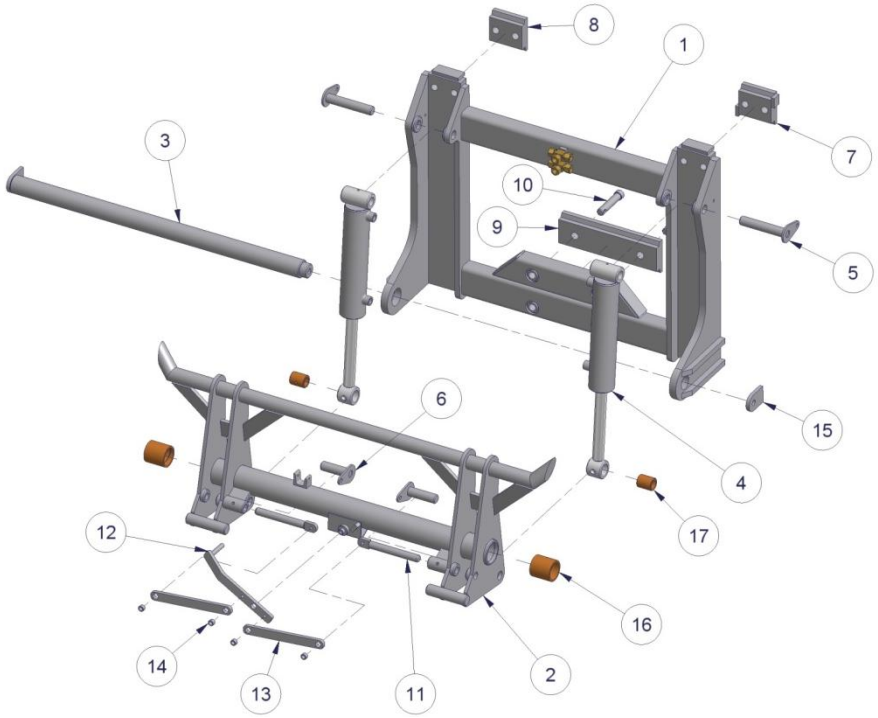

Type: FE-300

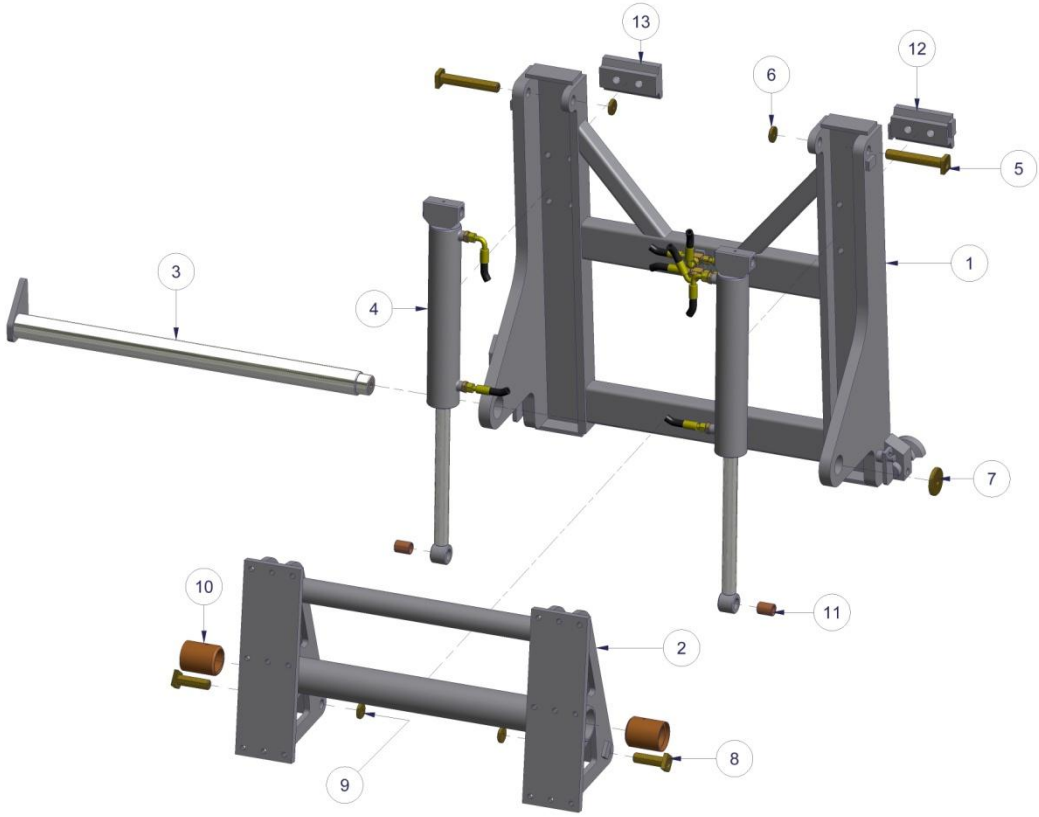

Type: FE-200

Nr.	Onderdeel:	Artikelnr.:
1	Hoofdframe	-
2	Kipframe	-
3	Draaias Ø50-L908,5	-
4	Kipcilinder	*Hfdst.6.1*
5	Cilinderpen hoofdframe Ø25-L140	409196
6	Cilinderpen kipframe Ø25-L85	409194
7	Ophangblok met borgnok	-
8	Ophangblok 100x30x100	-
9	Klemblok 100x30x300	-

Nr.	Onderdeel:	Artikelnr.:
10	Klemblokpen Ø20-L110	409190
11	Snelkoppelpen Ø20-L150	409192
12	Snelkoppelhendel	-
13	Snelkoppelschoor	-
14	Bus Ø16x10,5-L11	-
15	Borgplaatje	-
16	Bronzen draailager Ø59,3x50,3-L60	4090192
	- Afstrijker Ø50x60x7/10	4290315
17	Bronzen cilinderlager Ø35,2x26-L43	4090175

Type: FE-300

Nr.	Onderdeel:	Artikelnr.:
1	Vastframe	-
2	Koppelframe	-
3	Draaias	-
4	Kipcilinder DW 70-35-350	*Hfdst.6.1*
5	Cilinderpen vastframe Ø25-L156	-
6	Ring Ø40x11-L9	-
7	Ring draaias Ø70x17-L14	-

Nr.	Onderdeel:	Artikelnr.:
8	Cilinderpen koppelframe Ø 25-L86	-
9	Ring Ø 40x11-L9	-
10	Bronzen draailager Ø 75,2x60,7-L90	-
11	Bronzen cilinderlager Ø 30,2x25,2-L40	-
12	Ophangblok FEM III-IV met borgnok	-
13	Ophangblok FEM III-IV	-

6.1 Cilinders t.b.v. kantelframe

Type:	Toepassing:	Onderdeel:	Artikelnr.:
DW 60-30-200	FE-200	Complete cilinder DW 60-30-200 (O.M) [1]	4090948
		Afdichtingset DW 60x30 - KV/STR/WA	779283
DW 70-30-200	FE-200	Complete cilinder DW 70-30-200 (N.M) [2]	4091055
		Afdichtingset DW 70x30-KV/WA	779285
DW 70-35-350	FE-300	Complete cilinder DW 70-35-350	4091058
		Afdichtingset DW 70x35-KR	7792861

[1] Model kipcilinder tot 2013, zie figuur 6.1

[2] Model kipcilinder vanaf 2013, zie figuur 6.2

Figuur 6.1-Cilinder DW 60-30-200

Figuur 6.2-Cilinder DW 70-30-200

Figuur 6.3-Cilinder DW 70-35-350

7. Mechanische opschepbakken

Type: MO-100/120/150/180

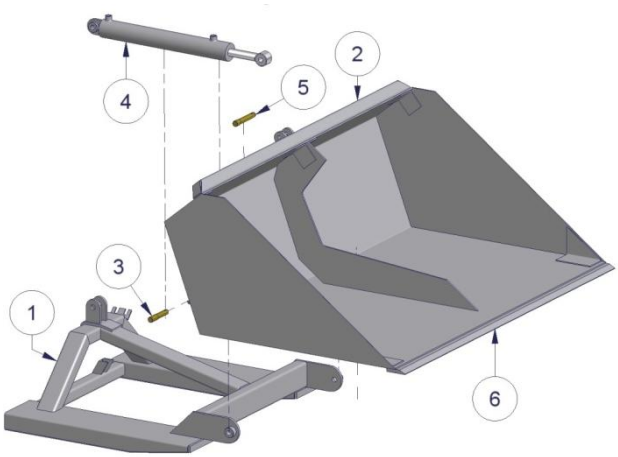

Type: MO-600/800/1000

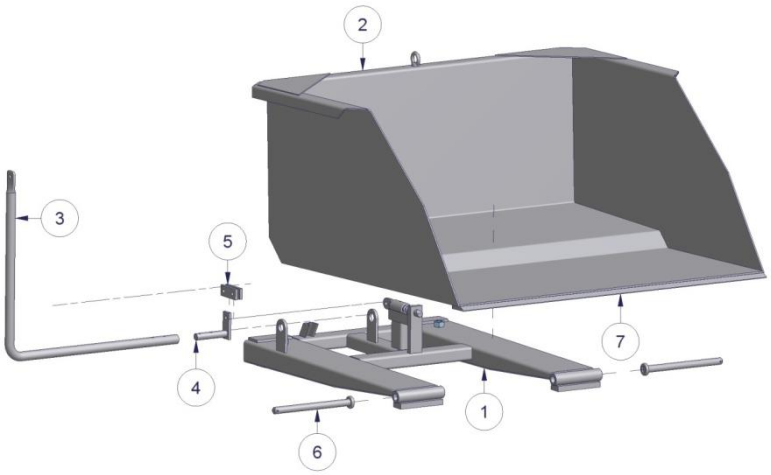

Type: KC-1000/1300

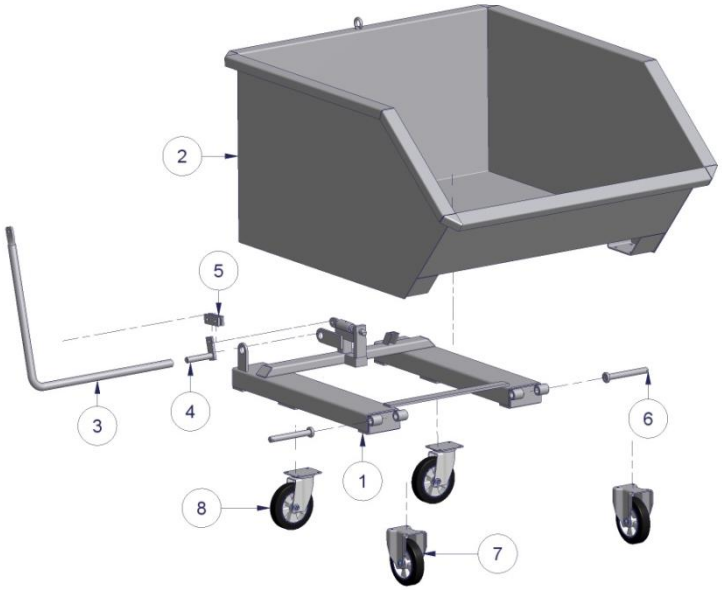

Type: MO-100/120/150/180

Nr.	Onderdeel:	Artikelnr.:
1	Bok MO hydraulisch	-
	- Slijtstrip mangaan 80x15-L150	4390102
	- Ketting 6mm-L1500	449021
	- Dubbele trekveer-L430 (mechanisch)	449010
	- Trekveer kaal-L430 (mechanisch)	449011
2	Bak MO hydraulisch	-
3	Draaipen Ø19-L105	109128
4	Kipcilinder DW 60-30-410	*Hfdst.7.1*
	- Banjobout 3/8"+koperen ringen	449043
	- Snelkoppeling M18-mandeel	449048
	- Snelkoppeling M18-vrouwdeel	449049

Nr.	Onderdeel:	Artikelnr.:
5	Toppen cat.I - Ø19	529082
6	Mangaan mes	-
	- Mes 80x15-L1000 t.b.v. **MO-100**	449036
	- Mes 80x15-L1200 t.b.v. **MO-120**	449032
	- Mes 80x15-L1500 t.b.v. **MO-150**	449033
	- Mes 80x15-L1800 t.b.v. **MO-180**	449034

Type: MO-600/800/1000

Nr.	Onderdeel:	Artikelnr.:
1	Bok MO	-
	- Slijtstrip mangaan 80x15-L150	4390102
	- Ketting 6mm-L1500	449021
	- Nylon touw-L2000	449002
2	Bak MO	-
3	Hendel voor MO frame (OM)	449001
4	Bedieninghendelpen	-

Nr.	Onderdeel:	Artikelnr.:
5	Overbrengstrip	-
6	Draaipen Ø25-L330	449006
7	Mangaan mes	-
	- Mes 80x15-L1000 t.b.v. **MO-600**	449036
	- Mes 80x15-L1300 t.b.v. **MO-800**	449037
	- Mes 80x15-L1600 t.b.v. **MO-1000**	449038

Type : KC-1000/1300

Nr.	Onderdeel :	Artikelnr.:
1	Bok KC	-
	- Ketting 6mm-L1500	449021
	- Nylon touw-L2000	449002
2	Bak KC	-
3	Hendel voor MO frame (OM)	449001

Nr.	Onderdeel :	Artikelnr.:
4	Bedieningshendelpen	-
5	Overbrengstrip	-
6	Draaipen Ø25-L215	449005
7	Vastwiel Ø200	449015
8	Zwenkwiel geremd Ø200	449016

7.1 Cilinders t.b.v. mechanische opschepbak

Type:	Toepassing:	Onderdeel:	Artikelnr.:
DW 60-30-410	MO-100/120/150/180	Complete cilinder DW 60-30-410	449041
		Afdichtingset DW 60x30 - KV/STR/WA	779283

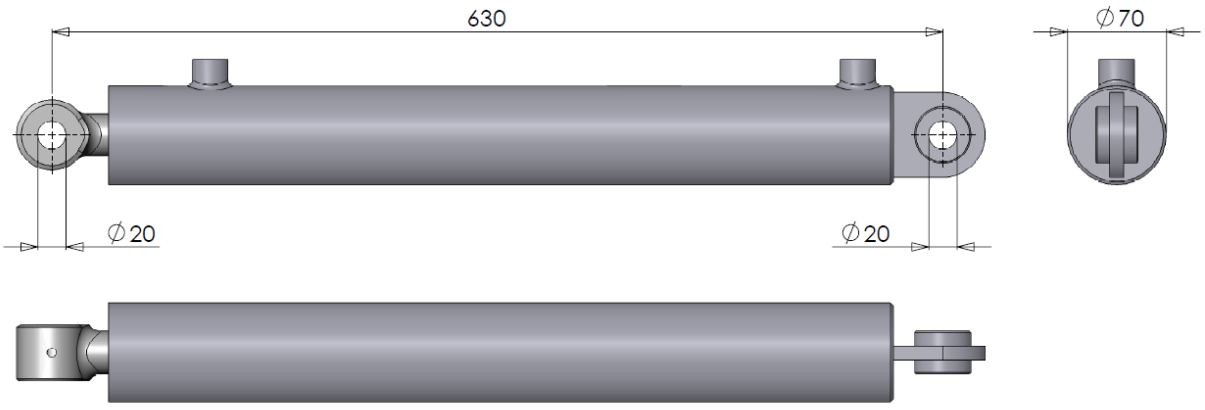

Figuur 7.1.1-Cilinder DW 60-30-410

8. Rotator

Type: KRM360a/KRM360c

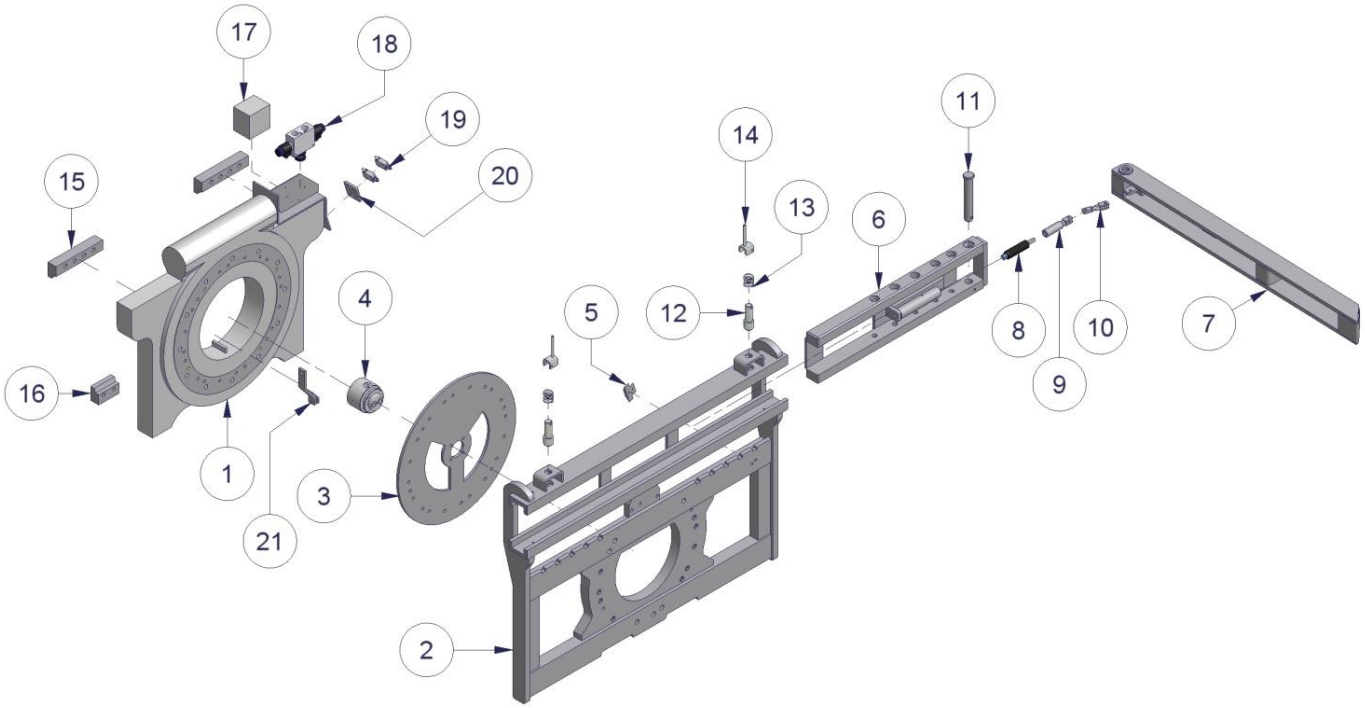

Type: KRM360a/KRM360c

Nr.	*Onderdeel:*	*Artikelnr.:*
1	Draaikrans	-
2	Vorkenbord	-
3	Tussenring	-
4	Hydraulische doorvoer	-
	- Doorvoer 2-voudig	429100
	- Doorvoer 4-voudig	429101
5	Wig 0° positie	-
6	Geleidedeel inklaplepel	-
7	Inklaplepel	-
8	Gasveer	4290029
9	Gelijding drijfstang	-
10	Drijfstang	-

Nr.	*Onderdeel:*	*Artikelnr.:*
11	Draaipen inklaplepel Ø30-L194	4290772
12	Verstelpen	-
13	Veer verstelpen	-
14	Hendel verstelpen	-
15	Ophangstrip	-
16	Klemstrip	-
17	Verbindingsbox 0° positie	-
18	Manifold 0° positie	-
19	Eindschakelaars 0° positie	-
20	Verstelplaat 0° positie	-
21	Bevestigingsstrip hydraulische doorvoer	-

9. Schuivers

Type: M&S-210-H	Type: M&S-275-H

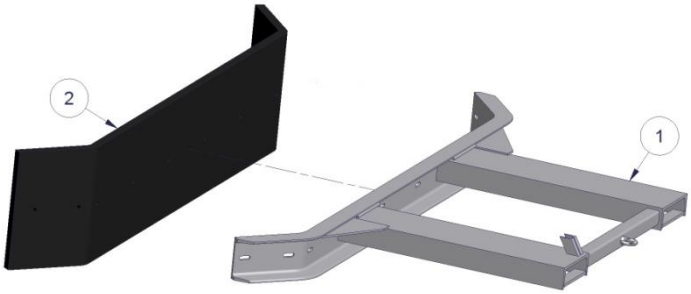

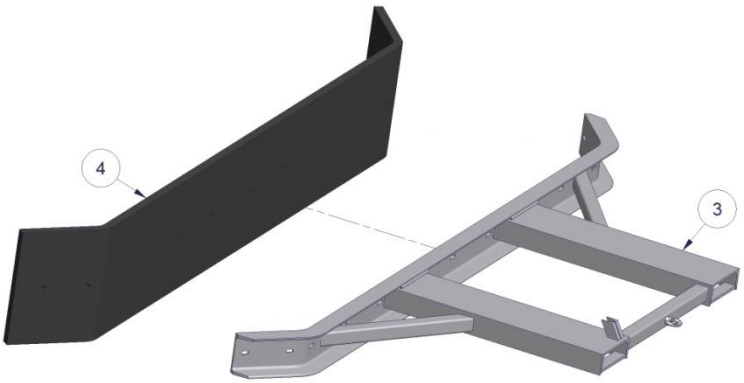

Type: M&S-275-S(Z)	Type: M&S-275-K

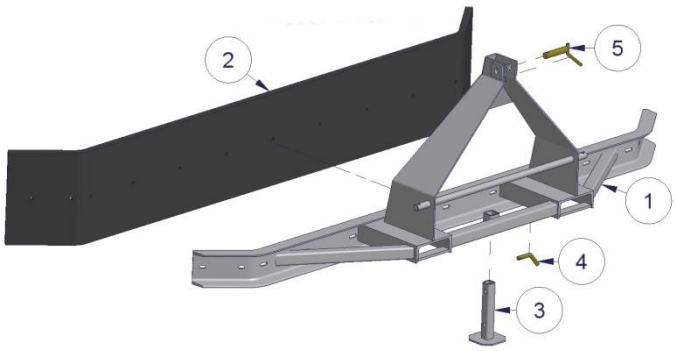

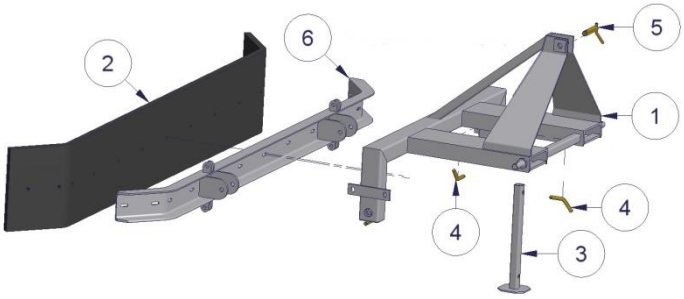

Type: M&S-210-H

Nr.	Onderdeel:	Artikelnr.:
1	Hoofdframe M&S-210-H	-
	- U-profiel MS - B2100 - kaal	829021
	- U-profiel MS - B2100 + rubber	829031

Nr.	Onderdeel:	Artikelnr.:
2	Rubberstrip	-
	- MS-2100x400 - inclusief bouten	829005
	- MS-2100x400 - exclusief bouten	829011

Type: M&S-275-H

Nr.	Onderdeel:	Artikelnr.:
3	Hoofdframe M&S-275-H	-
	- U-profiel MS - B2750 - kaal	829022
	- U-profiel MS - B2750 + rubber	829032

Nr.	Onderdeel:	Artikelnr.:
4	Rubberstrip	-
	- MS-2750x400 - inclusief bouten	829006
	- MS-2750x400 - exclusief bouten	829012
	Rubberstrip zonder staaldraad	
	- MS-2750x400 - onbewerkt	829008

Type : M&S-275-S(Z)

Nr.	Onderdeel:	Artikelnr.:
1	Hoofdframe M&S-275-S(Z)	-
	- U-profiel MS - B2750 - kaal	829022
	- U-profiel MS - B2750 + rubber	829032
2	Rubberstrip	-
	- MS-2750x400 - inclusief bouten	829006
	- MS-2750x400 - exclusief bouten	829012
	Rubberstrip zonder staaldraad	
	- MS-2750x400 - onbewerkt	829008

Nr.	Onderdeel:	Artikelnr.:
3	Steunpoot M&S-275-S(Z)	-
4	Steunpootpen Ø16-L70	529088
5	Toppen cat. II - Ø25	529084

Type: M&S-275-K

Nr.	Onderdeel:	Artikelnr.:
1	Hoofdframe M&S-275-K	-
	- U-profiel MS - B2750 - kaal	829022
	- U-profiel MS - B2750 + rubber	829032
2	Rubberstrip	-
	- MS-2750x400 - inclusief bouten	829006
	- MS-2750x400 - exclusief bouten	829012
	Rubberstrip zonder staaldraad	
	- MS-2750x400 - onbewerkt	829008

Nr.	Onderdeel:	Artikelnr.:
3	Steunpoot M&S-275-K	-
4	Steunpootpen Ø16-L70	529088
5	Toppen cat. II - Ø25	529084
6	Schuifbord M&S-275-K	-

Type: M&S-275-UZ/325-UZ

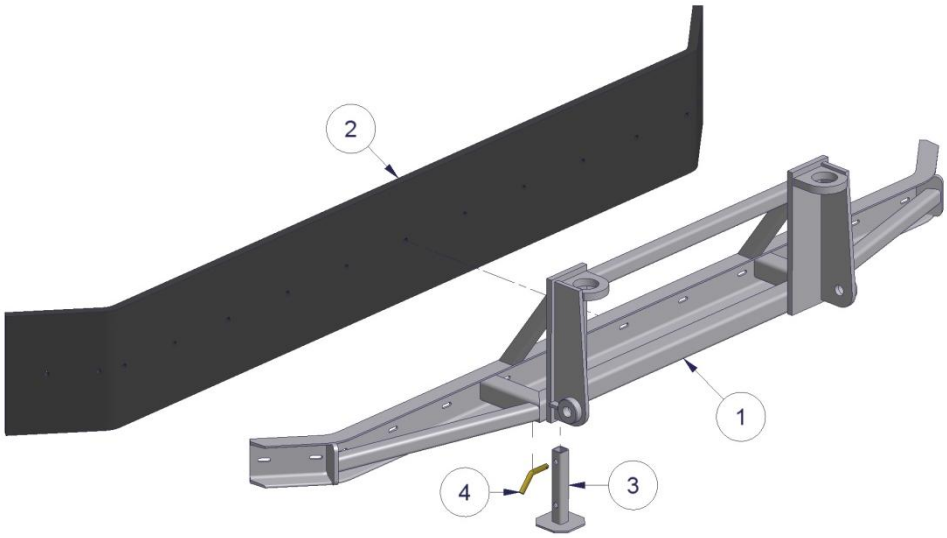

Type: M&S-275-UZH/325-UZH

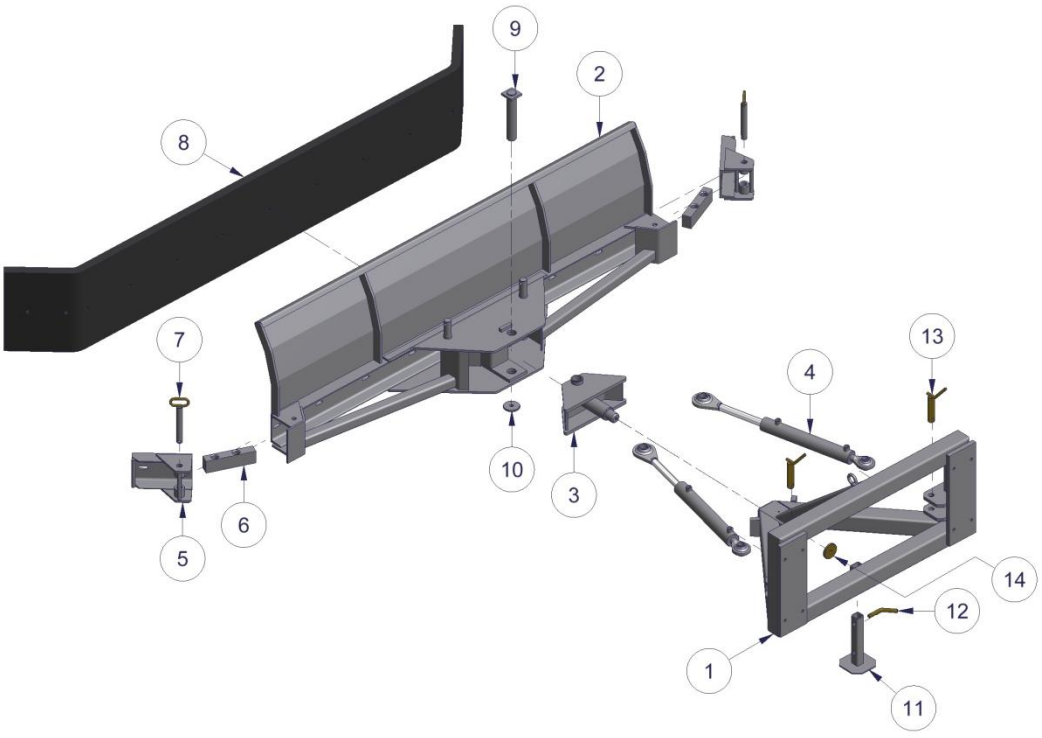

Type: M&S-275-UZ/325-UZ

Nr.	*Onderdeel:*	*Artikelnr.:*
1	Schuifbord M&S-275-UZ/325-UZ	-
	- U-profiel MS - B2750 - kaal	829022
	- U-profiel MS - B2750 + rubber	829032
	- U-profiel MS - B3250 - kaal	829024
	- U-profiel MS - B3250 + rubber	829034
2	Rubberstrip	-
	- MS-2750x400 - inclusief bouten	829006
	- MS-2750x400 - exclusief bouten	829012
	- MS-3250x400 - inclusief bouten	829007
	- MS-3250x400 - exclusief bouten	829013
	Rubberstrip zonder staaldraad	
	- MS-2750x400 - onbewerkt	829008

Nr.	*Onderdeel:*	*Artikelnr.:*
3	Steunpoot M&S-275-UZ/325-UZ	-
4	Steunpootpen Ø16-L70	529088

Type: M&S-275-UZH/325-UZH

Nr.	*Onderdeel:*	*Artikelnr.:*
1	Hoofdframe M&S-275-UZH/325-UZH	-
2	Schuifbord M&S-275-UZH/325-UZH	-
3	Kantelstuk	-
4	Cilinder DW 50-30-330	*Hfdst.9.1*
5	Zij-sectie kantelstuk	-
6	Stelbalk zij-sectie	-
7	Verstelpen zij-sectie	-
8	Rubberstrip	-
	- MS-2750x400 - inclusief bouten	829006
	- MS-2750x400 - exclusief bouten	829012
	- MS-3250x400 - inclusief bouten	829007
	- MS-3250x400 - exclusief bouten	829013
	Rubberstrip zonder staaldraad	
	- MS-2750x400 - onbewerkt	829008

Nr.	*Onderdeel:*	*Artikelnr.:*
9	Draaipen kantelstuk	-
10	Borgring Ø70x17-L8 draaipen kantelstuk	-
11	Steunpoot M&S-275-UZH/325-UZH	-
12	Steunpootpet Ø16-L70	529088
13	Draagpen Cat. II – Ø28	529074
14	Borgring Ø70x17-L10	-

Type: M&S-275-DV

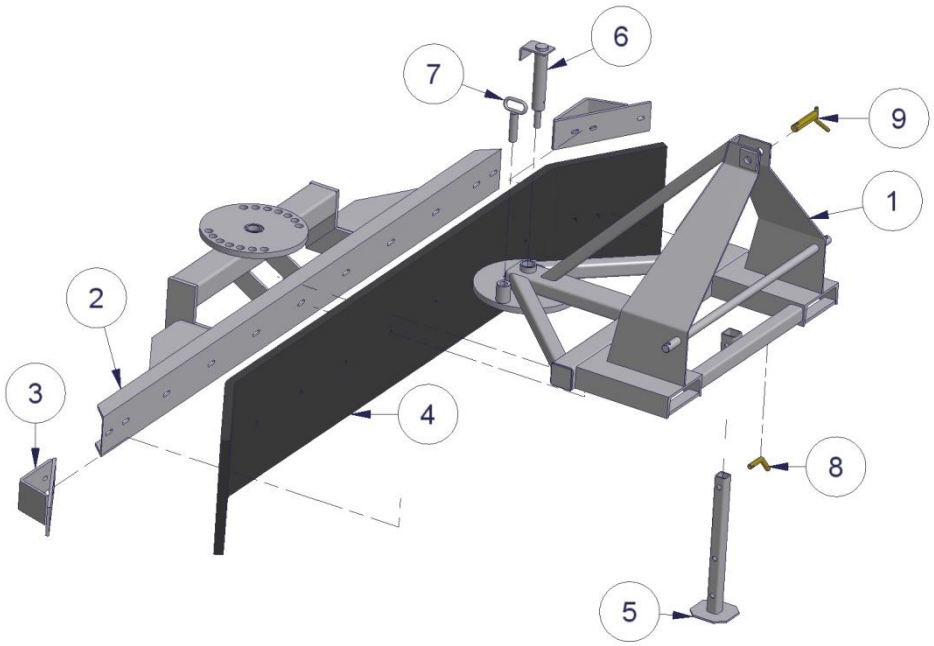

Type: M&S-275-DVH

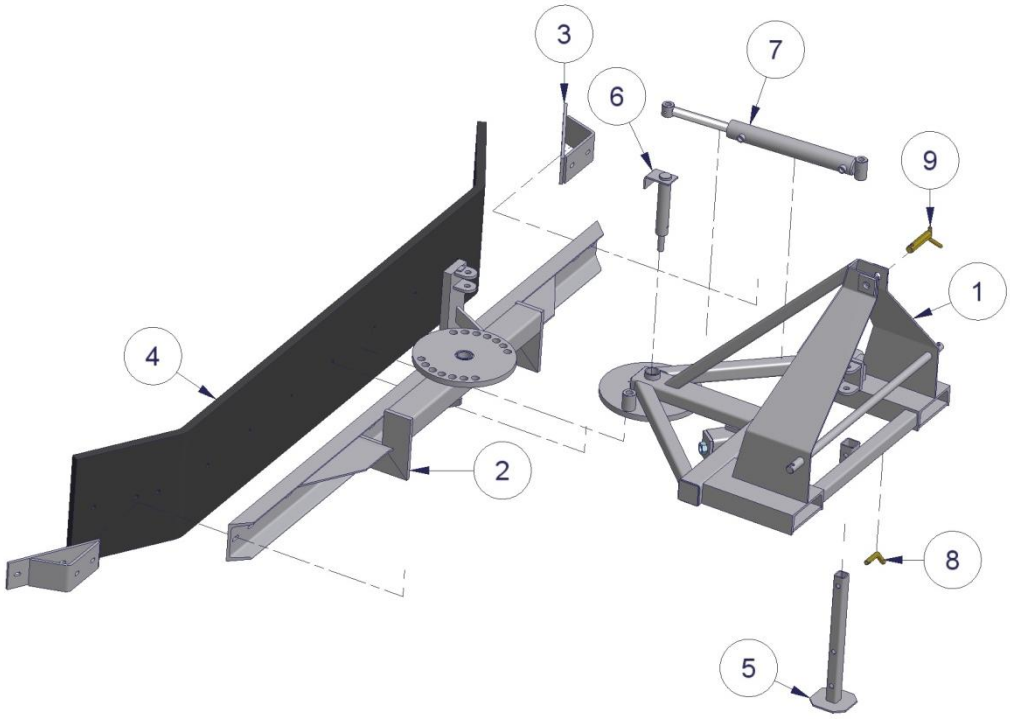

Type: M&S-275-DV

Nr.	Onderdeel:	Artikelnr.:
1	Hoofdframe M&S-275-DV	-
2	Schuifbord M&S-275-DV	-
3	Hoekplaat	-
4	Rubberstrip	-
	- MS-2750x400 - inclusief bouten	829006
	- MS-2750x400 - exclusief bouten	829012
	Rubberstrip zonder staaldraad	
	- MS-2750x400 - onbewerkt	829008

Nr.	Onderdeel:	Artikelnr.:
5	Steunpoot M&S-275-DV	-
6	Pen draaipunt Ø40-L220 + ring Ø60x21-L10	829066
7	Blokkeerpen Ø25-L100	429073
8	Steunpootpen Ø16-L70	529088
9	Toppen cat. II - Ø25	529084

Type: M&S-275-DVH

Nr.	Onderdeel:	Artikelnr.:
1	Hoofdframe M&S-275-DVH	-
2	Schuifbord M&S-275-DVH	-
3	Hoekplaat	-
4	Rubberstrip	-
	- MS-2750x400 - inclusief bouten	829006
	- MS-2750x400 - exclusief bouten	829012
	Rubberstrip zonder staaldraad	
	- MS-2750x400 - onbewerkt	829008

Nr.	Onderdeel:	Artikelnr.:
5	Steunpoot M&S-275-DVH	-
6	Pen draaipunt Ø40-L220 + ring Ø60x21-L10	-
7	Cilinder DW 50-30-330	*Hfdst.9.1*
8	Steunpootpen Ø16-L70	529088
9	Toppen cat. II - Ø25	529084

9.1 Cilinders t.b.v. schuivers

Type:	Toepassing:	Onderdeel:	Artikelnr.:
DW 50-30-330	M&S-275-DVH	Complete cilinder DW 50-30-330	829050
		Afdichtingset DW 50x30-KV/WA	7792823

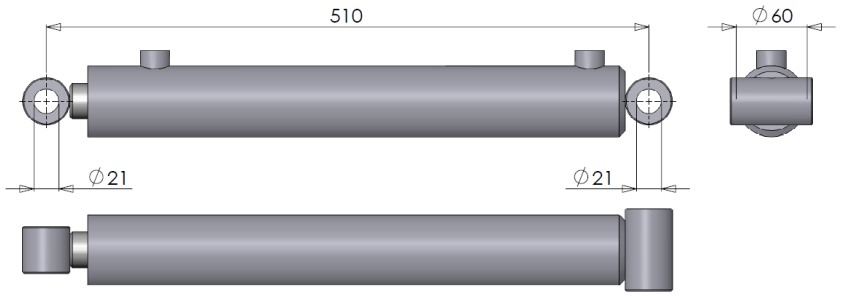

Figuur 9.1.1-Cilinder DW 50-30-330

Type:	Toepassing:	Onderdeel:	Artikelnr.:
DW 50-30-330	M&S-275-UZH/325-UZH	Complete cilinder DW 50-30-330	829049
		Afdichtingset DW 50x30-KV/WA	7792823

Figuur 9.1.2-Cilinder DW 50-30-330

10. Sneeuwschuivers

Type: SH-200-V (Oud model)

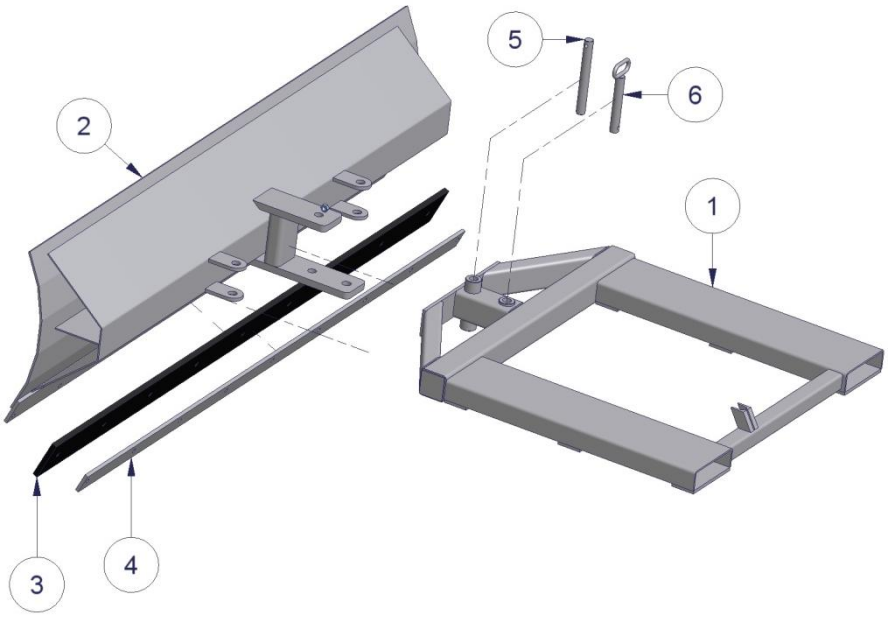

Type: SH-200-HV (Oud model)

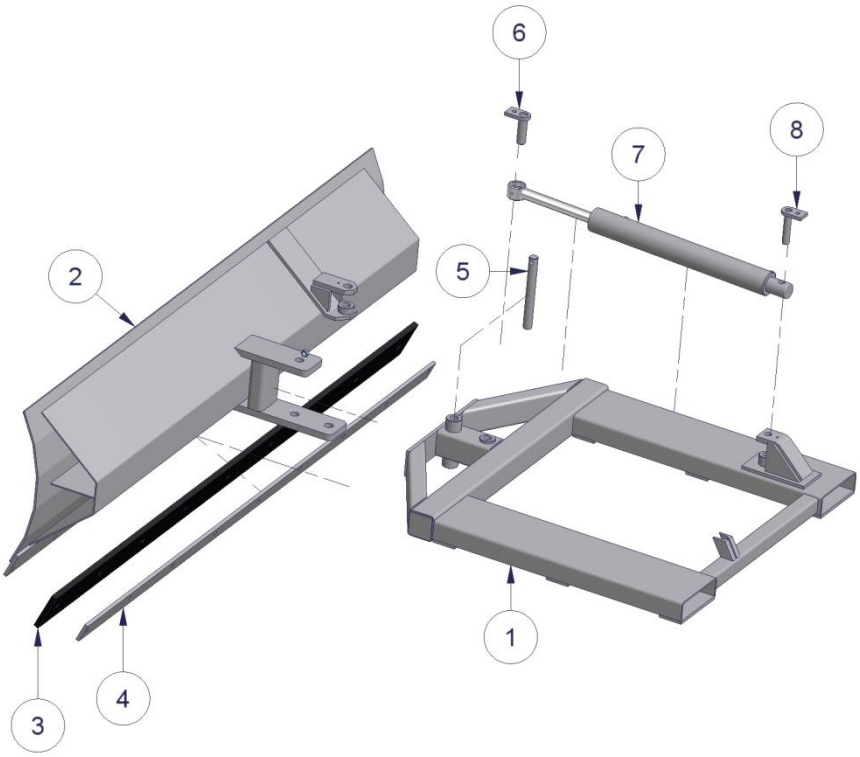

Type: SH-200-V (Oud model)

Nr.	*Onderdeel:*	*Artikelnr.:*
1	Hoofdframe SH-200-V	-
2	Schuifbord SH-200-V	-
3	Rubberstrip	-
	- SH 2180x120x15	459001

Nr.	*Onderdeel:*	*Artikelnr.:*
4	Klemplaat	-
5	Pen voor draaipunt Ø25-L225	829063
6	Blokkeerpen Ø25-L170	829062

Type: SH-200-HV (Oud model)

Nr.	*Onderdeel:*	*Artikelnr.:*
1	Hoofdframe SH-200-HV	-
2	Schuifbord SH-200-HV	-
3	Rubberstrip	-
	- SH 2180x120x15	459001
4	Klemplaat	-

Nr.	*Onderdeel:*	*Artikelnr.:*
5	Pen voor draaipunt Ø25-L225	-
6	Pen cilinderstangzijde Ø25-L85	829060
7	Cilinder DW 60-30-410	*Hfdst.10.1*
8	Pen cilinderbuiszijde Ø20-L100	-

Type: SH-200-V (Nieuw model)

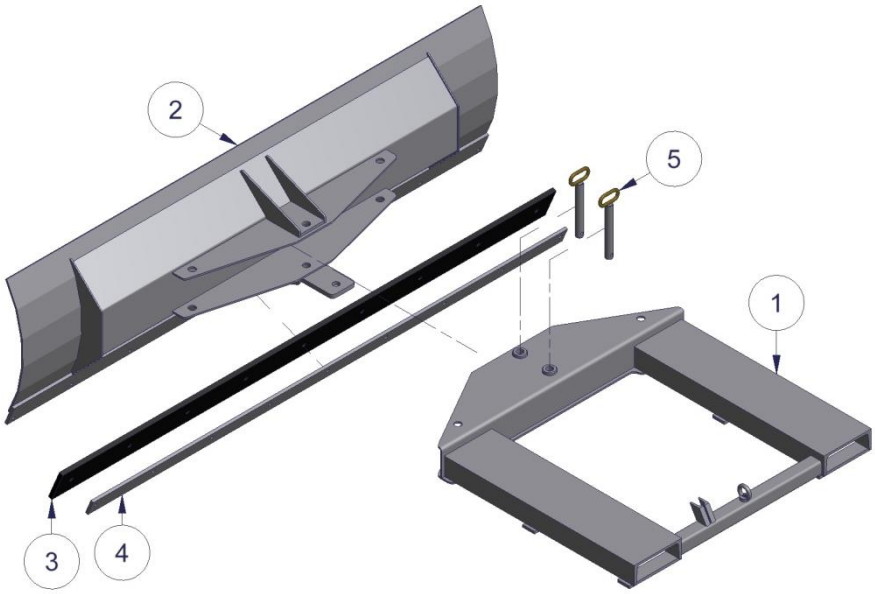

Type: SH-200-HV (Nieuw model)

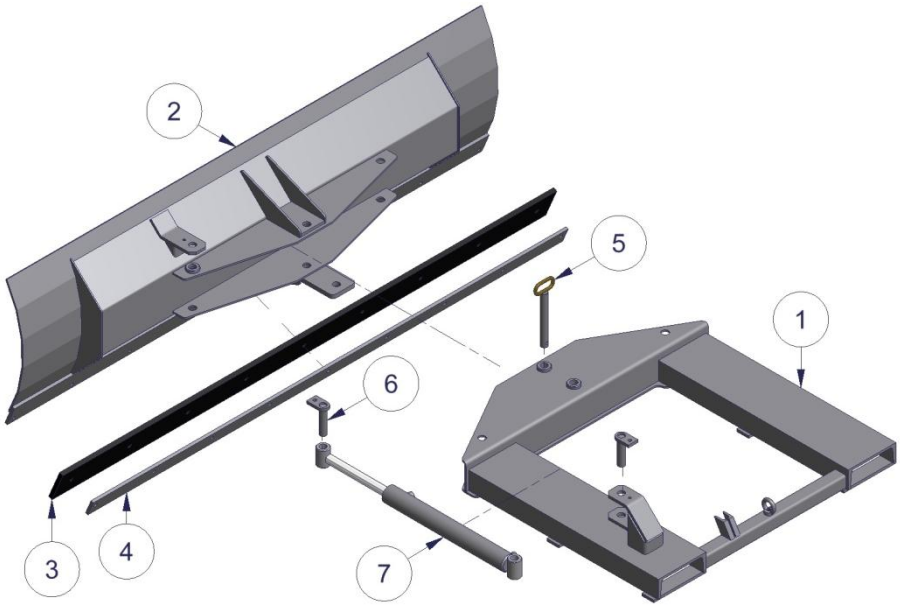

Type: SH-200-V (Nieuw model)

Nr.	*Onderdeel:*	*Artikelnr.:*
1	Hoofdframe SH-200-V	-
2	Schuifbord SH-200-V	-
3	Rubberstrip	-
	- SH 2180x120x15	459001

Nr.	*Onderdeel:*	*Artikelnr.:*
4	Klemplaat	-
5	Blokkeerpen Ø25-L195	829061

Type: SH-200-HV (Nieuw model)

Nr.	*Onderdeel:*	*Artikelnr.:*
1	Hoofdframe SH-200-HV	-
2	Schuifbord SH-200-HV	-
3	Rubberstrip	-
	- SH 2180x120x15	459001
4	Klemplaat	-

Nr.	*Onderdeel:*	*Artikelnr.:*
5	Pen voor draaipunt Ø25-L195	829061
6	Pen cilinderstangzijde Ø25-L100	829059
7	Cilinder DW 50-30-400	*Hfdst.10.1*

10.1 Cilinders t.b.v. sneeuwschuivers

Type:	*Toepassing:*	*Onderdeel:*	*Artikelnr.:*
DW 60-30-410	SH-200-HV (Oud model)	Complete cilinder DW 60-30-410	4290438
		Afdichtingset DW 60x30 - KV/STR/WA	779283

Figuur 10.1.1-Cilinder DW 60-30-410

Type:	*Toepassing:*	*Onderdeel:*	*Artikelnr.:*
DW 50-30-400	SH-200-HV (Nieuw model)	Complete cilinder DW 50-30-400	829051
		Afdichtingset DW 50x30-KV/WA	7792823

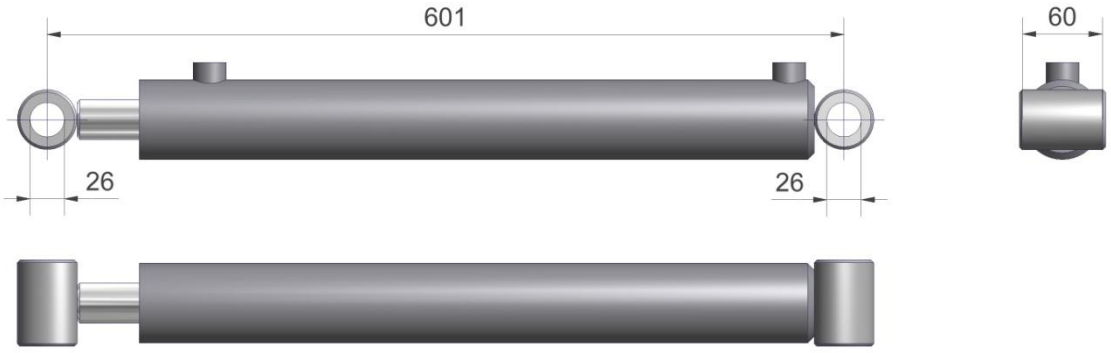

Figuur 10.1.2-Cilinder DW 50-30-400

11. Stationaire kantelaars

Type: K60

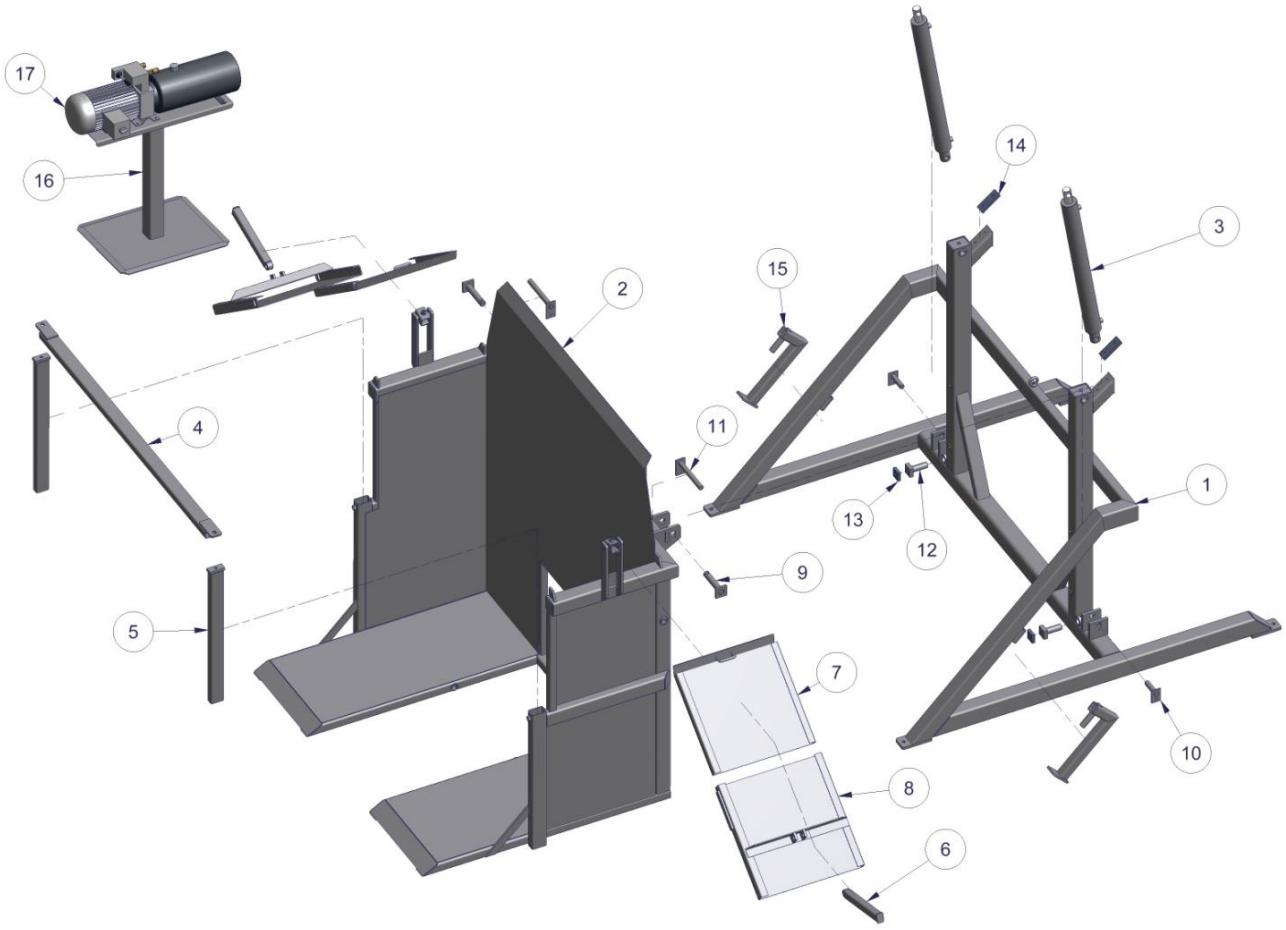

Type: K60

Nr.	*Onderdeel:*	*Artikelnr.:*
1	Vastframe K60	-
2	Kantelframe K60	-
3	Cilinder DW 70-40-700	*Hfdst.11.1*
	- Balanceerklep 3/8” enkelwerkend	429057
4	Balk hoogte-instelling	-
5	Verstelbalk hoogte-instelling	-
6	Verstelbalk schuif	-
7	Schuif	-
8	Klep met arm	-

Nr.	*Onderdeel:*	*Artikelnr.:*
9	Pen kantelframe Ø30-L160	429077
10	Cilinderpen onder Ø25-L105	4290804
11	Cilinderpen boven Ø25-L230	4290807
12	Aanslag	-
13	Aanslag rubber	-
14	Stootrubber vastframe	-
15	Transporthaak	-
16	Aggregaat standaard	-
17	Aggregaat 4kW 8CC 12L handbediend	429102
	Aggregaat 4kW 8CC 12L electrisch 4-3 ventiel	429103

Type: K60-AKB

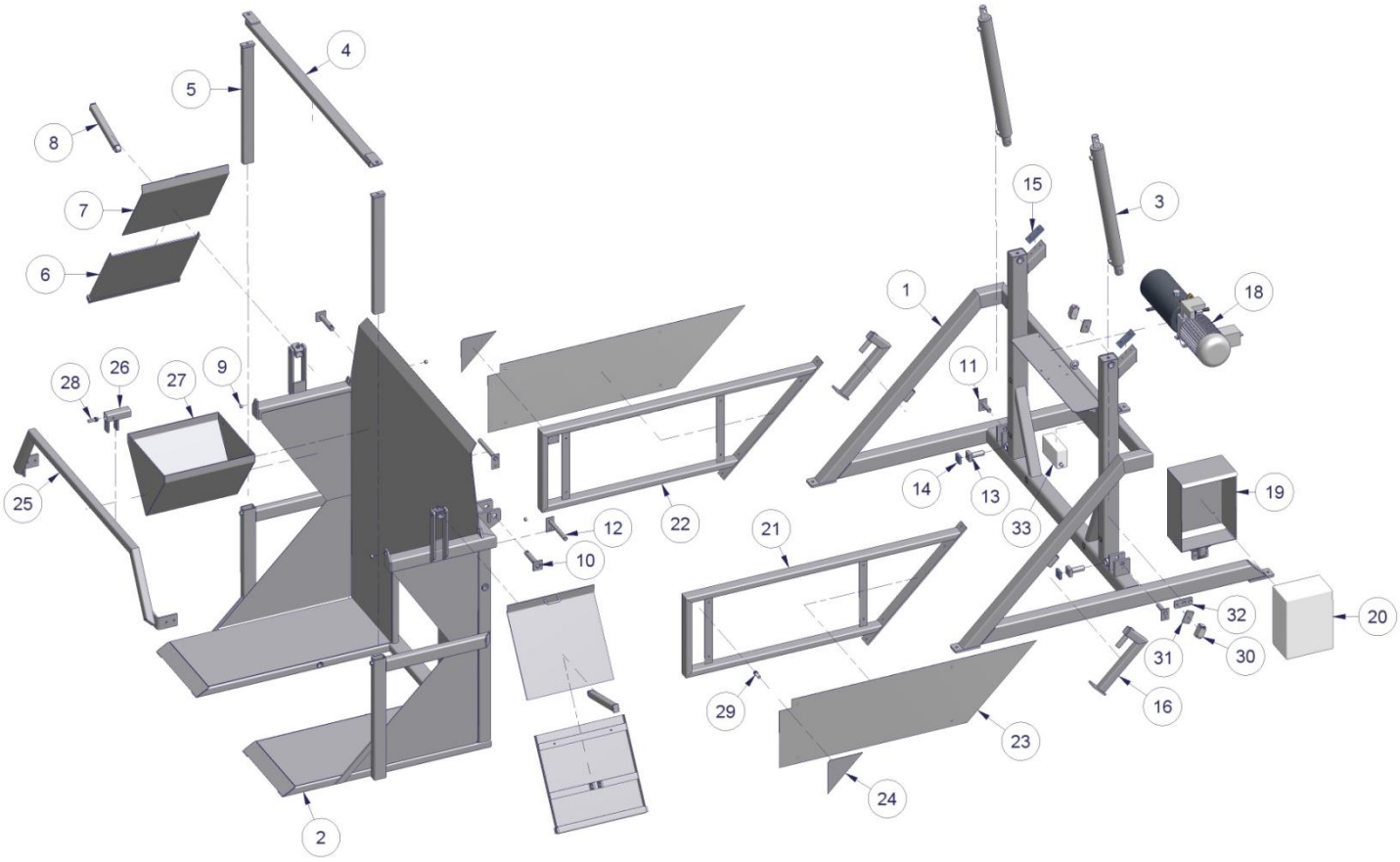
1
2
3
4
5
6
7
8
9
10
11
12
13
14
15
16
18
19
20
21
22
23
24
25
26
27
28
29
30
31
32
33

Type: K60-AKB

Nr.	*Onderdeel:*	*Artikelnr.:*
1	Vastframe K60	-
2	Kantelframe K60	-
3	Cilinder DW 70-40-700	*Hfdst.11.1*
	- Balanceerklep 3/8” enkelwerkend	429057
4	Balk hoogte-instelling	-
5	Verstelbalk hoogte-instelling	-
6	Klep met arm	-
7	Schuif	-
8	Verstelbalk schuif	-
9	Busje klep Ø20x13-L12	-
10	Pen kantelframe Ø30-L160	429077
11	Cilinderpen onder Ø25-L105	4290804
12	Cilinderpen boven Ø25-L230	4290807
13	Aanslag	-
14	Aanslag rubber	-
15	Stootrubber vastframe	-
16	Transporthaak	-

Nr.	*Onderdeel:*	*Artikelnr.:*
18	Aggregaat 4kW 8CC 12L electrisch 4-3 ventiel	429103
19	Behuizing besturingskast	-
20	Besturingskast	-
21	Hekwerk rechts	-
22	Hekwerk links	-
23	RVS plaat hekwerk	-
24	Beschermplaat inloop beveiliging	-
25	Beugel ultrasoon sensor	-
26	Houder ultrasoon sensor	-
27	Doseerplaat	-
28	Ultrasoon sensor	-
29	Inloopbeveiliging	-
30	Einschakelaar	-
31	Verstelstrip eindschakelaar	-
32	Houder verstelstrip	-
33	Besturing afstandsbediening	-

Type: K65

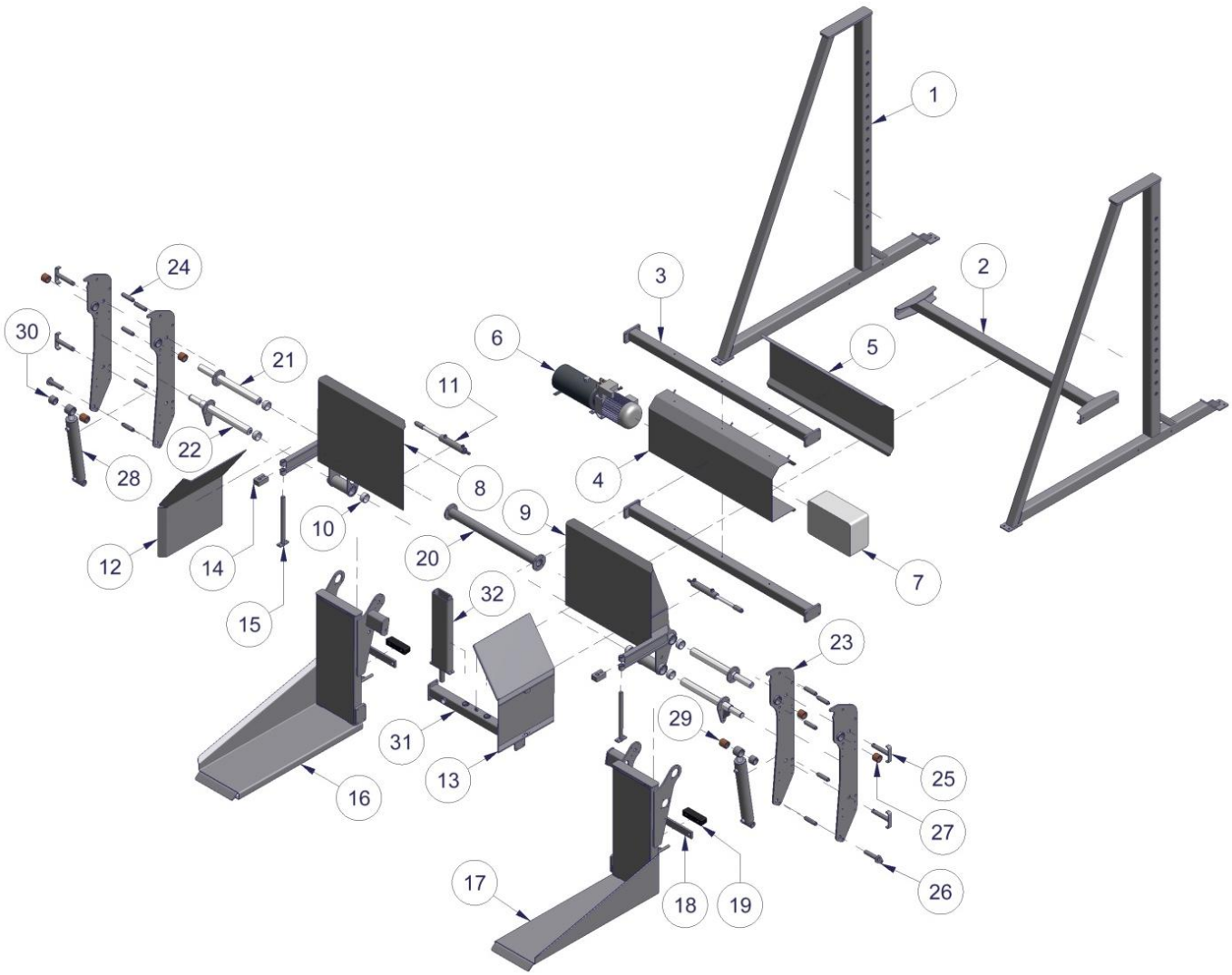
1
2
3
4
5
6
7
8
9
10
11
12
13
14
15
16
17
18
19
20
21
22
23
24
25
26
27
28
29
30
31
32

Type: K65

Nr.	*Onderdeel:*	*Artikelnr.:*
1	Poot vastframe	-
2	Tussenkoker vastframe	-
3	Tussenkoker aggregaat plaat	-
4	Bevestigingsplaat aggregaat	-
5	Afdekplaat aggregaat	-
6	Aggregaat 4kW 8CC 12L electrisch 4-3 ventiel	429103
7	Besturingskast	-
8	Achterplaat links	-
9	Achterplaat rechts	-
10	Kunststof lagerbus Ø72x60,4-L33	-
11	Klemcilinder DW40-25-150	*Hfdst.11.1*
12	Klemplaat links	-
13	Klemplaat rechts	-
14	stelblok	-
15	Klemplaat-as	-
16	Kantelsectie links	-

Nr.	*Onderdeel:*	*Artikelnr.:*
17	Kantelsectie rechts	-
18	Stelplaat stootrubber	-
19	stootrubber	-
20	tussenbuis	-
21	Draai-as	-
22	Cilinder-as	-
23	cilinderplaat	-
24	Afstandsbus cilinderplaat	-
25	verstelpen	-
26	cilinderpen	-
27	Bronzen draaipuntlager Ø60x50,6-L50	-
28	Kantelcilinder DW80-45-450	*Hfdst.11.1*
29	Bronzen lager kantelcilinder Ø58x45,6-L60	-
30	Borgbus cilinder-as	-
31	Tussenbalk kantelframe	-
32	lepelsloef	-

11.1 Cilinders t.b.v. stationaire kantelaars

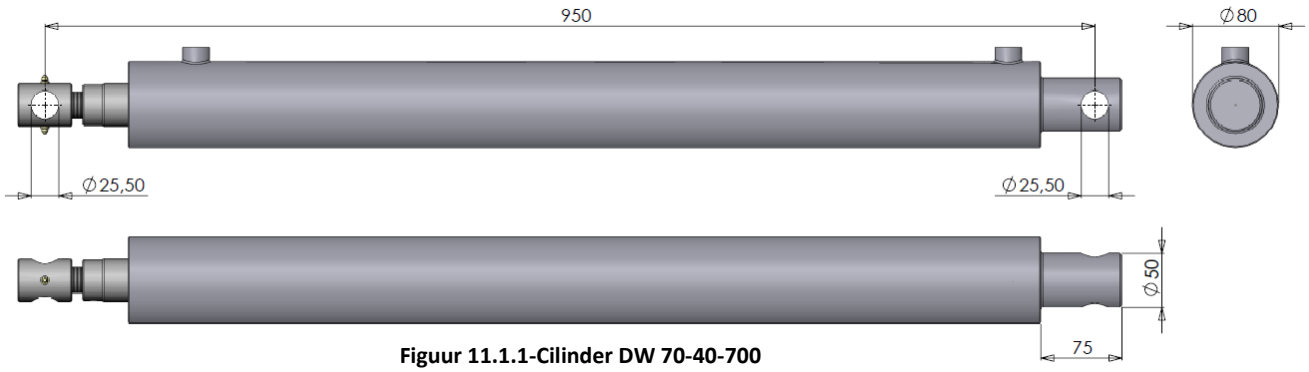

Figuur 11.1.1-Cilinder DW 70-40-700

Type:	*Toepassing:*	*Onderdeel:*	*Artikelnr.:*
DW 70-40-700	K60/K60-AKB	Complete cilinder DW 70-40-700	4290475
		Afdichtingset DW 70x40 - KV/WA	7792862

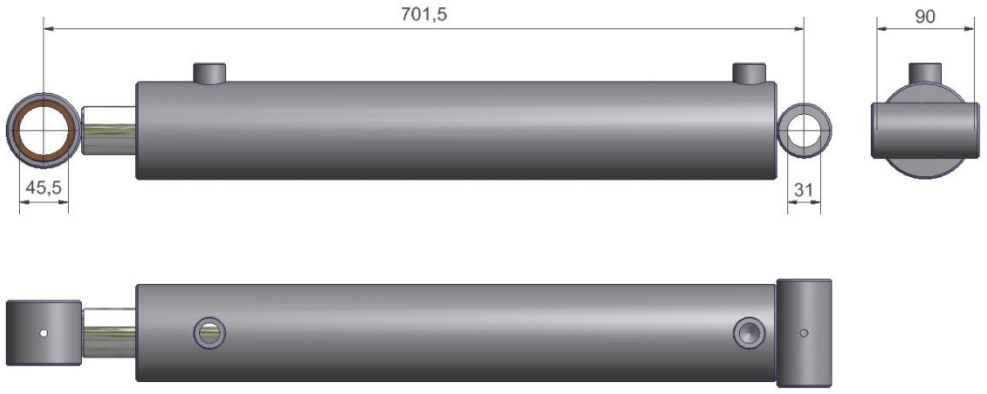

Figuur 11.1.2-Cilinder DW 80-45-450

Type:	*Toepassing:*	*Onderdeel:*	*Artikelnr.:*
DW 80-45-450	K65	Complete cilinder DW 80-45-450	-
		Afdichtingset DW 80x45	-

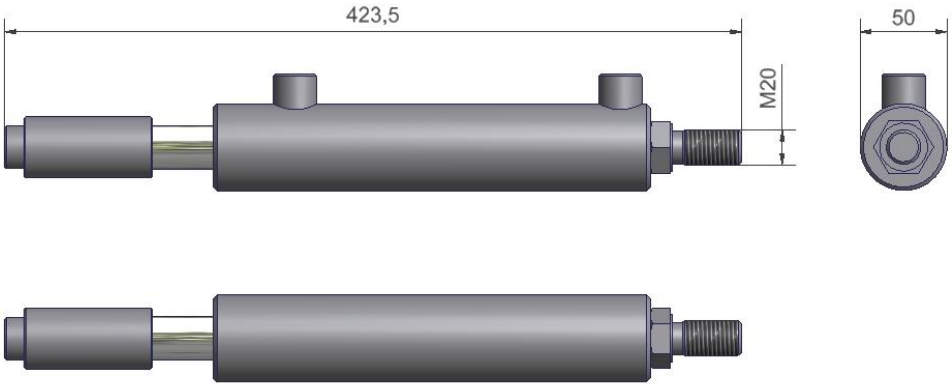

Figuur 11.1.3-Cilinder DW 40-25-150

Type:	*Toepassing:*	*Onderdeel:*	*Artikelnr.:*
DW 40-25-150	K65	Complete cilinder DW 40-25-150	-
		Afdichtingset DW 40x25	-

12. Voorover kantelaars

Type: K75-A

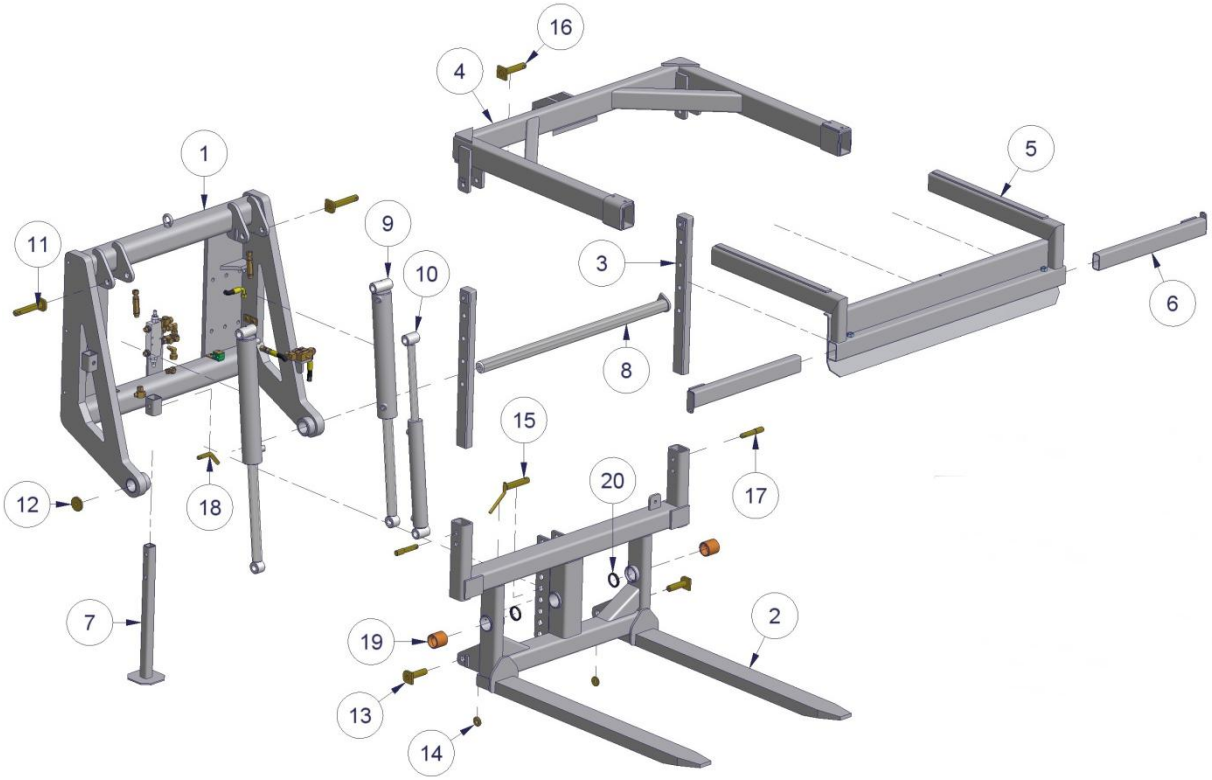

Type: K75-B

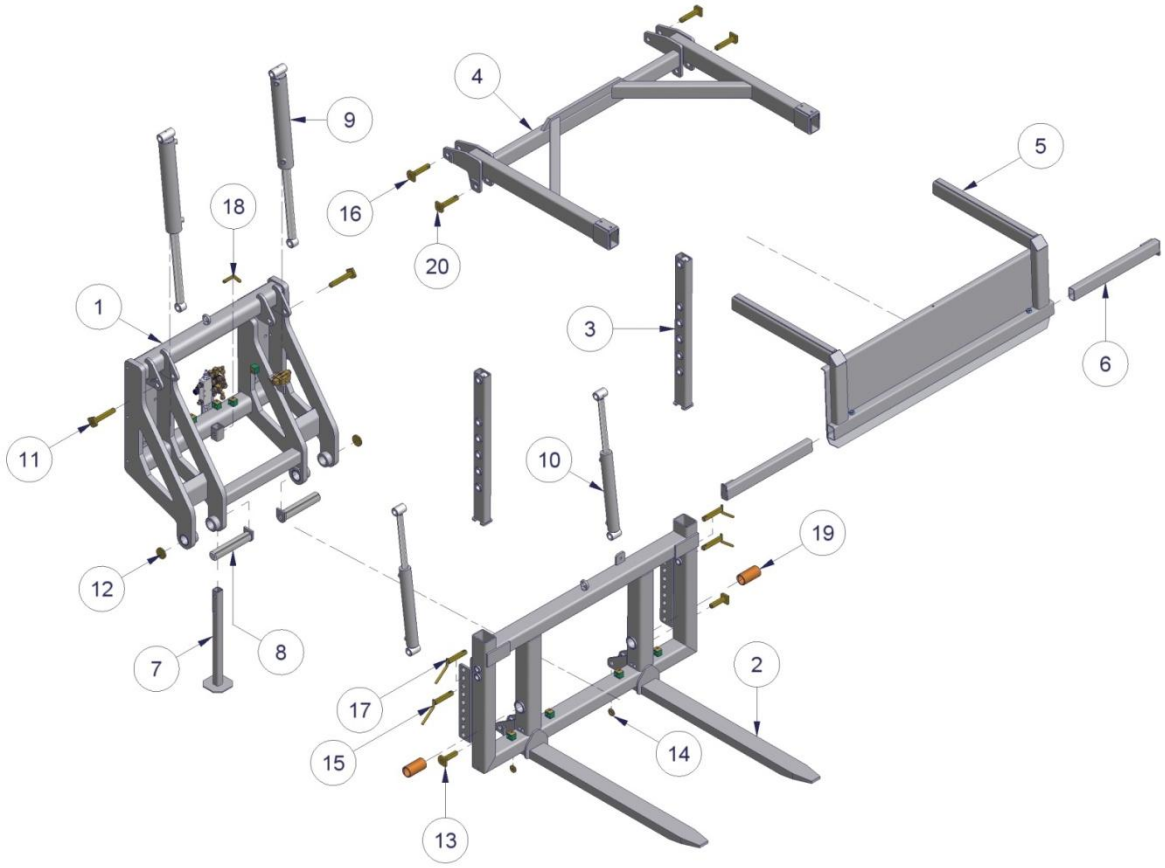

Type: K75A

Nr.	Onderdeel:	Artikelnr.:
1	Hoofdframe	-
	- Hydraulische eindschakelaar 3/8	429059
	- Elektrische eindschakelaar	429060
	- Balanceerklep 3/8" DW	429058
	- Volgordeventiel 3/8"	429063
2	Kantelframe	-
3	Hoogte verstelling bovenklem	-
4	Bovenklem	-
	- Kunststof geleiderol Ø110x51-L120	429070
	- Stelring Ø76,1x50-L15	429036
5	Klep bovenklem	-
6	Uitschuifkoker bovenklem	-
7	Steunpoot	-
8	Kantelas Ø50-L1045	-

Nr.	Onderdeel:	Artikelnr.:
9	Kantelcilinder DW 70-40-410	*Hfdst. 12.1*
10	Klemcilinder DW 50-30-330	*Hfdst. 12.1*
	- Terugslagklep 3/8" - E.W.	419055
11	Pen cilinderbuiszijde kantelcilinder Ø25-L150	4290806
12	Ring kantelas Ø60x17-L10	4290703
13	Pen zuigerstangzijde kantelcilinder Ø25-L98	4290803
14	Ring zuigerstangzijde kantelcil. Ø40x11-L8	4290701
15	Pen cilinderbuiszijde klemcili. (toppen cat.II)	529084
16	Pen zuigerstangzijde klemcilinder Ø25-L127	4290805
17	Pen hoogte verstelling Ø19-L105	109128
18	Steunpootpen Ø16-L70	529088
19	Bronzen lagerbus Ø59,3x50,5-L60	4290205
20	Afstrijker Ø50x60x7/10	4290315

Type: K75B

Nr.	Onderdeel:	Artikelnr.:
1	Hoofdframe	-
	- Hydraulische eindschakelaar 3/8	429059
	- Elektrische eindschakelaar	429060
	- Balanceerklep 3/8" DW	429058
	- Volgordeventiel 3/8"	429063
2	Kantelframe	-
3	Hoogte verstelling bovenklem	-
4	Bovenklem	-
	- Kunststof geleiderol Ø110x51-L120	429070
	- Stelring Ø76,1x50-L15	429036
5	Klep bovenklem	-
6	Uitschuifkoker bovenklem	-
7	Steunpoot	-
8	Kantelas Ø50-L256	-

Nr.	Onderdeel:	Artikelnr.:
9	Kantelcilinder DW 70-40-410	*Hfdst. 12.1*
10	Klemcilinder DW 50-30-330	*Hfdst. 12.1*
	- Terugslagklep 3/8" - E.W.	419055
11	Pen cilinderbuiszijde kantelcilinder Ø25-L150	4290806
12	Ring kantelpen Ø60x17-L10	4290703
13	Pen zuigerstangzijde kantelcilinder Ø25-L98	4290803
14	Ring zuigerstangzijde kantelcil. Ø40x11-L8	4290701
15	Pen cilinderbuiszijde klemcil. (toppen cat.II)	529084
16	Pen zuigerstangzijde klemcilinder Ø25-L127	4290805
17	Pen hoogteverstelling (toppen cat.II)	529084
18	Steunpootpen Ø16-L70	529088
19	Bronzen lagerbus Ø59,3x50,5-L115	4290215
20	Pen draaipunt bovenklem Ø25-L127	4290805

Type: K80

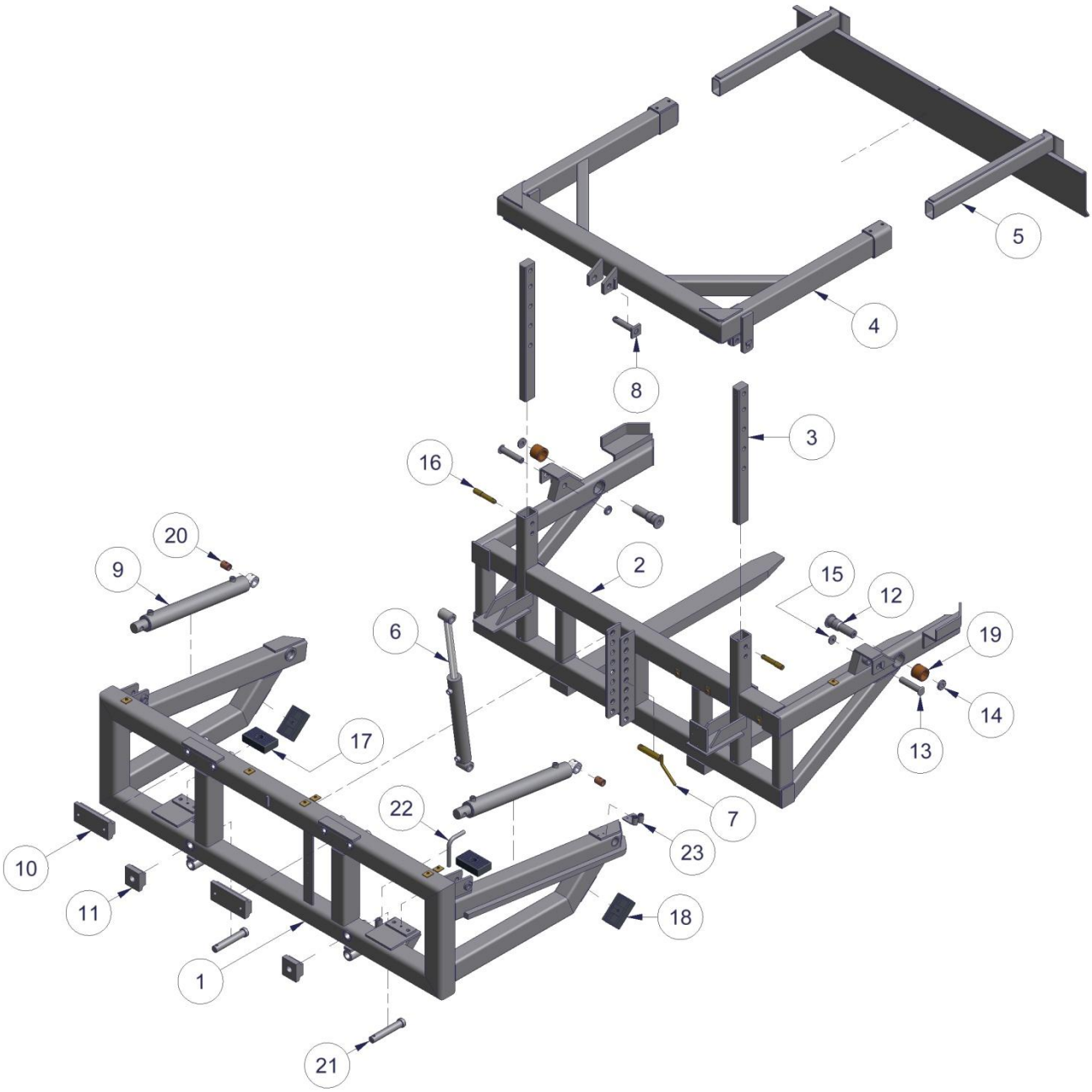

Type: K80

Nr.	Onderdeel:	Artikelnr.:
1	Vast frame	-
	- Hydraulische eindschakelaar 3/8	429059
	- Elektrische eindschakelaar	429060
	- Balanceerklep 3/8" DW	429058
	- Volgordeventiel 3/8"	429063
2	Kantel frame	-
3	Verstelbalk bovenklem	-
4	Inschuifframe bovenklem	-
5	Bovenklem	-
	- Kunststof rol Ø110x51-L120	429070
	- Stelring Ø76,1x50-L15	429036
6	Klemcilinder DW 50-30-330	*Hfdst. 12.1*
	- Terugslagklep 3/8" - E.W.	419055
7	Pen cilinderbuiszijde klemcil. (toppen cat.II)	529084
8	Pen zuigerstangzijde klemcilinder Ø25-L127	4290805
9	Kantelcilinder DW 60-30-410	*Hfdst. 12.1*
10	Ophangblok FEM II/III 90x40-L200	429089
	Ophangblok FEM II/III 100x30-L200 (Oud)	429090

Nr.	Onderdeel:	Artikelnr.:
11	Klemplaat los FEM II/III	4290094 [3]
	Klemplaat incl. pen FEM II/III (Oud)	4290095 [3]
12	Draaipen Ø45/35-L142(30°)+ringØ50x17-L10	4290797 [1]
	Draaipen Ø45/35-L142(45°)+ringØ50x17-L10	429080 [2]
	Draaipen Ø45/35-L112 (oud model)	4290795
	Bus Ø45x35,5-L88	4290801
13	Pen cilinder Ø25-L120 + ring Ø40x11-L8	4290802
14	Ring draaipunt Ø50x17-L10	4290702
15	Ring cilinder Ø40x11-L8	4290701
16	Draaipen Ø19-L105	109128
17	Stootrubber 130x80x37	429037
18	Stootrubber 130x80x37	429037
19	Bronzen bus Ø59,2x45,5-L50	429020
20	Bronzen bus kantelcilinder Ø30,2x25,5-L40	4290186
21	Pen klemplaat Ø30-L170	4290771
22	Pen eindeslag Ø16	429071
23	Slangplaatje	429064

[1] Model draaipen vanaf 2012, zie figuur 12.1

[2] Model draaipen tot 2012, zie figuur 12.2

[3] Zie voor een tekening van oud en huidig model klemplaat onderdelen K85, blz. 49

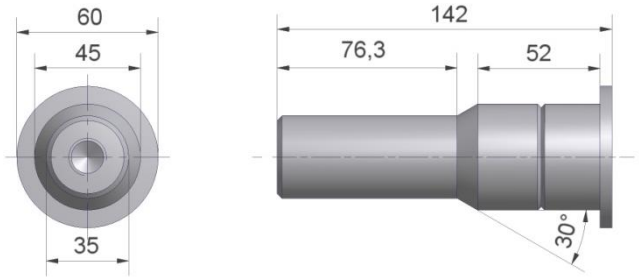

Figuur 12.1-Draaipen Ø45/35-L142 (Art. nr. 4290797)

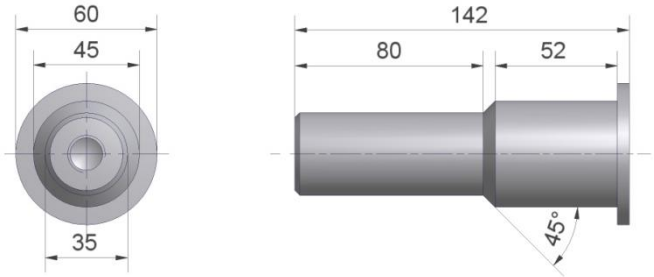

Figuur 12.2-Draaipen Ø45/35-L142 (Art. nr. 429080)

Type: K85

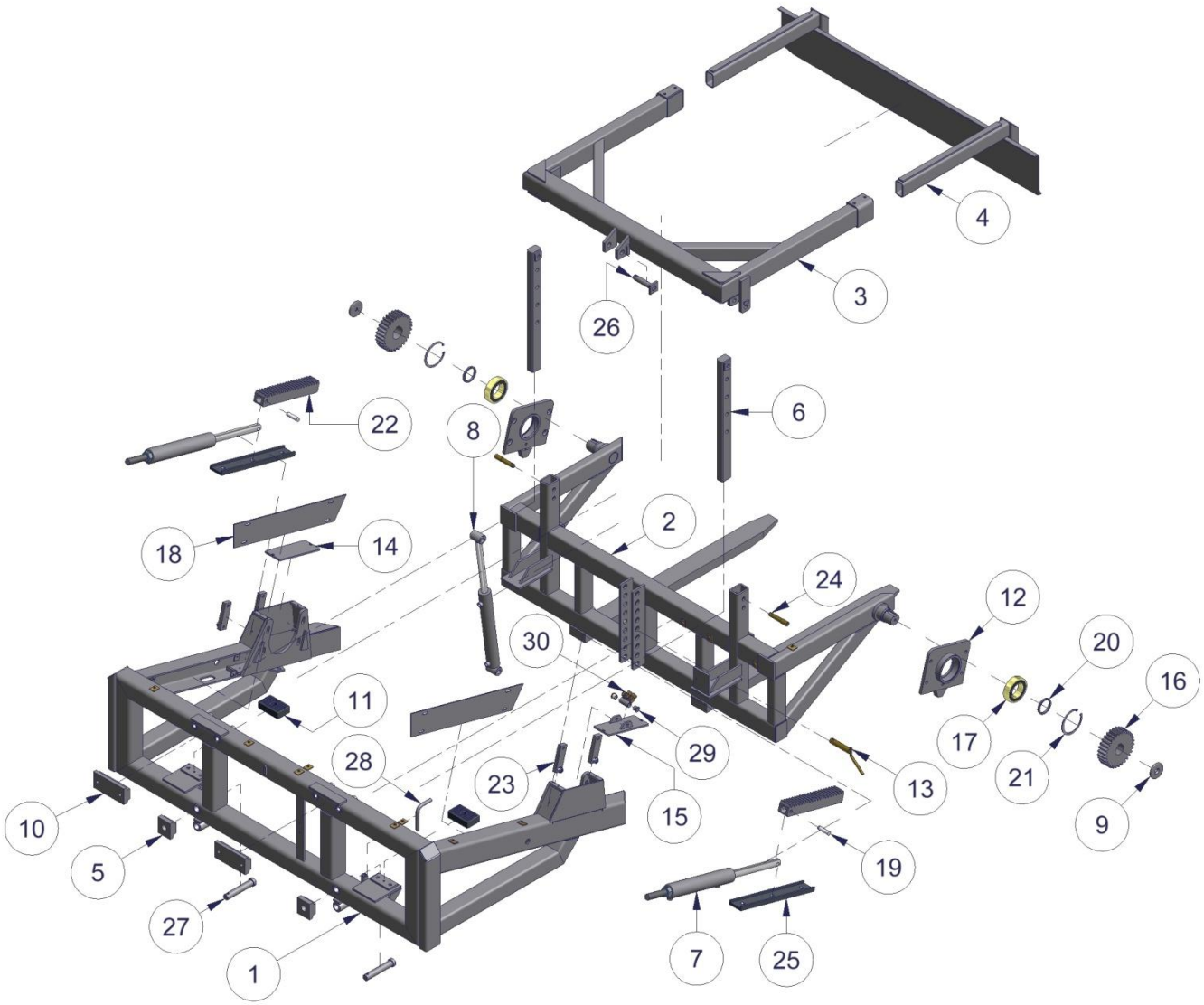

4
3
26
6
22
8
2
18
14
24
12
30
20
16
11
17
29
28
23
21
13
15
9
10
19
5
27
7
25
1

Type: K85

Nr.	Onderdeel:	Artikelnr.:
1	Vast frame	-
	- Hydraulische eindschakelaar 3/8	429059
	- Elektrische eindschakelaar	429060
	- Balanceerklep 3/8" DW	429058
	- Volgordeventiel 3/8"	429063
2	Kantel frame	-
3	Inschuifbare bovenklem	-
4	Bovenklem	-
	- Kunststof rol Ø110x51-L120	429070
	- Stelring Ø76,1x50-L15	429036
5	Klemplaat los FEM II/III	4290094 [1]
	Klemplaat inc. pen FEM II/III (Oud)	4290095 [2]
6	Verstelbalk bovenklem	-
7	Kantelcilinder DW 60-35-280	*Hfdst. 12.1*
8	Klemcilinder DW 50-30-330	*Hfdst. 12.1*
	- Terugslagklep 3/8" - E.W.	419055
9	Borgplaat Ø80x17-L10	4290704
10	Ophangblok FEM II/III 90x40-L200	429089
	Ophangblok FEM II/III 100x30-L200 (Oud)	429090
11	Stootrubber 130x80x37	429037
	Stootrubber 120x48x15 (Oud)	-

Nr.	Onderdeel:	Artikelnr.:
12	Lagerplaat compleet	-
13	Pen cilinderbuiszijde klemcil. (toppen cat.II)	529084
14	Afdekplaat	-
15	Afdekplaat	-
	- Swivelkoppeling 3/8"	429065
16	Tandwiel - M6-Z=30	4290115
	Tandwiel - M6-Z=30 M-Spline uitvoering	4290116
17	Kogellager 2214	429031
18	Afdekplaat	-
19	Pen kantelcilinder Ø17,8-L70	-
20	Ring Ø82x68,9-L9	4290705
21	Seegerring inw. buis Ø125	-
22	Tandheugel 60x60-L375	4290125
23	Klemplaat	-
24	Draaipen Ø19-L105	109128
25	Geleideblok 70x22-L500	4290185
26	Pen zuigerstangzijde klemcilinder Ø25-L127	4290805
27	Pen klemplaat Ø30-L170	4290771
28	Pen eindeslag Ø16	429071
29	Kunststof bus Ø27,7x16,1-L19,7	429067
30	Lasbocht draaibaar	429066

[1] Model klemplaat vanaf juni 2011, zie figuur 12.4

[2] Model klemlaat tot juni 2011, zie figuur 12.5

Figuur 12.3-Pen klemplaat Ø30-L170 (Art. nr. 4290771)

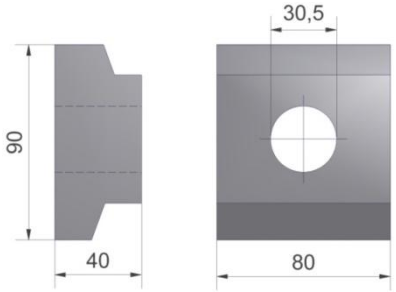

Figuur 12.4-Klemplaat los FEM II/III (Art. nr. 4290094)

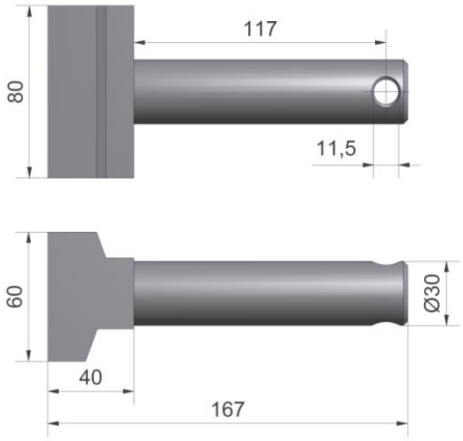

Figuur 12.5-Klemplaat inc. pen FEM II/III (Oud) (Art. nr. 4290095)

Type: K90

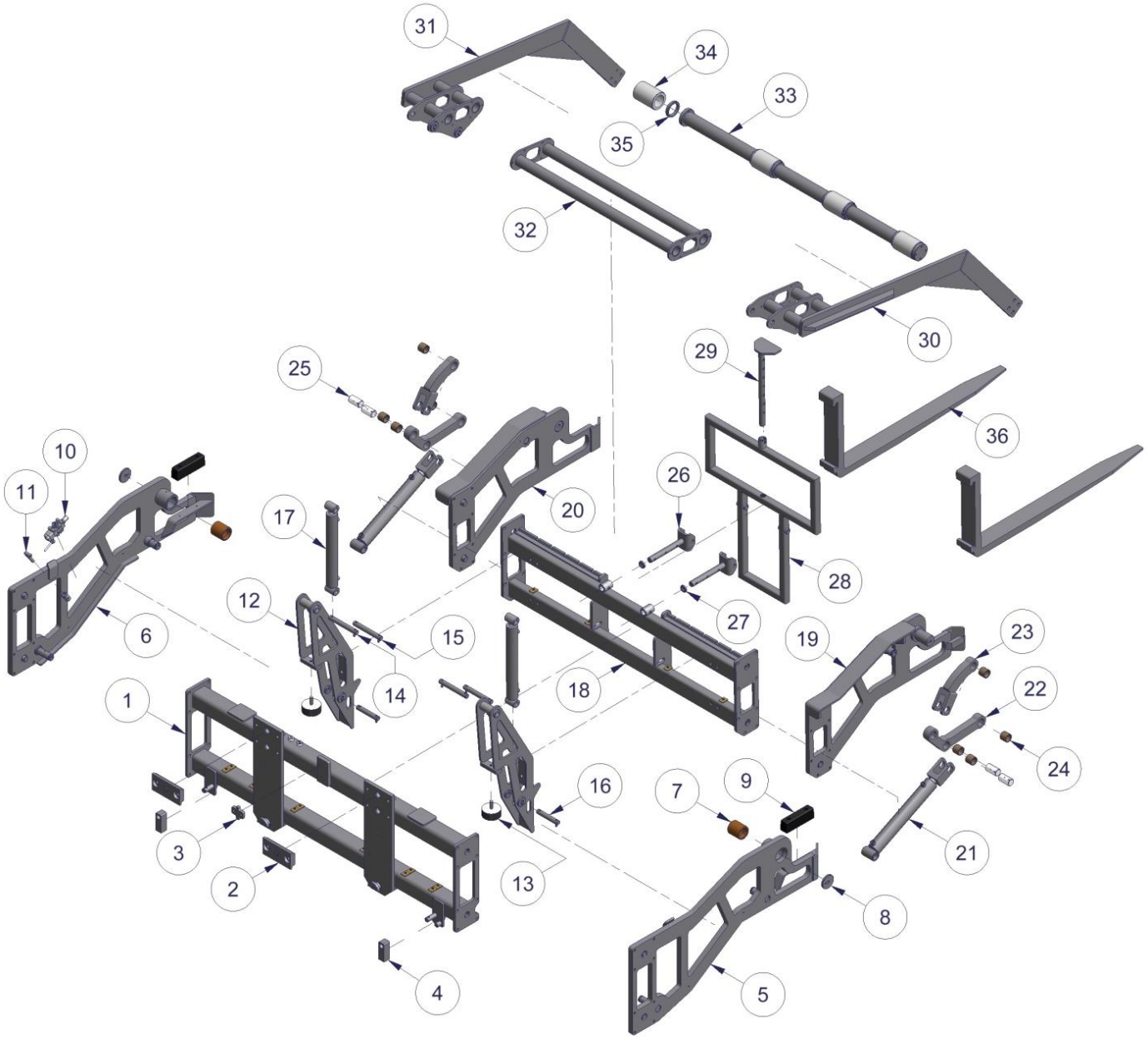
31
34
33
35
32
30
29
25
36
10
11
26
20
17
28
12
27
6
15
19
23
14
18
22
1
24
16
7
9
3
21
2
13
8
4
5

Type: K90

Nr.	*Onderdeel:*	*Artikelnr.:*
1	Vastframe	-
	- Balanceerklep 3/8” DW	429058
	- Volgordeventiel 3/8”	429063
2	Ophangblok FEM II/III	-
3	Borgstripplaat FEM II/III	-
4	Steunpoot	-
5	Kantelarm rechts vastframe	-
6	Kantelarm links vastframe	-
7	Bronzen lager Ø75x60,7-L80	4290218
8	Borgplaat Ø80x17-L10	-
9	Stootrubber 200x52-L60	609007
10	Hydraulische driewegkraan 3/8”	429059
11	Pen eindeslag Ø16	429071
12	Klemcilinder sectie	-
13	Trillingsdemper Ø100x43	429034
14	Pen bovenklem Ø25-L195	-
15	Pen bovenklem Ø25-L195	-
16	Cilinderpen bovenklem Ø25-L150	-
17	Klemcilinder DW 50-30-330	*Hfdst. 12.1*

Nr.	*Onderdeel:*	*Artikelnr.:*
18	Kantelframe	-
19	Kantelarm rechts kantelframe	-
20	Kantelarm links kantelframe	-
21	Kantelcilinder DW60-35-350	-
22	Kantelschoor dubbel	-
23	Kantelschoor	-
24	Sinterbrons lager Ø46x40-L40	4290195
25	Schoorpen Ø40-L74	-
26	Klemraambek	-
27	Borgring Ø40x11-L8	-
28	Klemraam	-
29	Bovenaanslag	4290809
30	Klemsectie rechts bovenklem	-
31	Klemsectie links bovenklem	-
32	Tussensectie bovenklem	-
33	Dwarsbuis bovenklem	-
34	Kunststofrol Ø100x71-L140	-
35	Borgring kunststofrol Ø89x70,5-L15	-
36	Heftrucklepel FEM II	-

12.1 Cilinders t.b.v. voorover kantelaars

Type:	*Toepassing:*	*Onderdeel:*	*Artikelnr.:*
DW 70-40-410	K75-A/K75-B	Complete cilinder DW 70-40-410 rechter uitvoering	429047
		Complete cilinder DW 70-40-410 linker uitvoering	4290471
		Afdichtingset DW 70x40-KV/WA	7792862

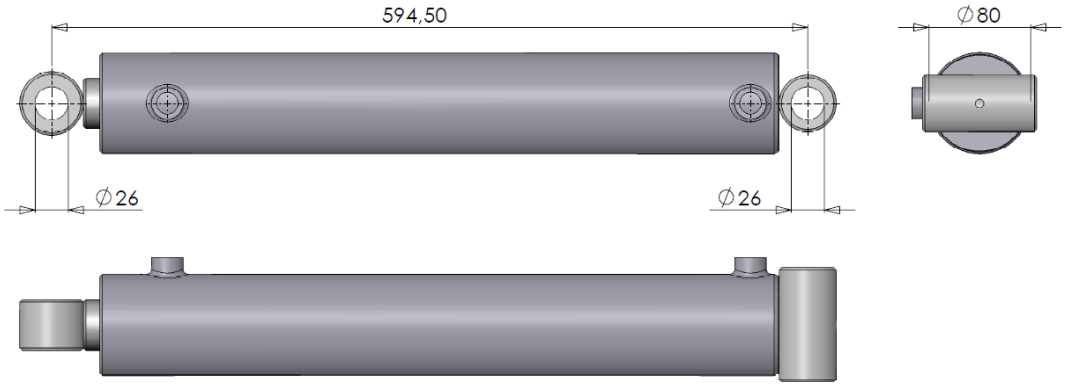

Figuur 12.1.1-Cilinder DW 70-40-410

*De cilinder **DW 70-40-410** is leverbaar in zowel een linker- als een rechter uitvoering. Dit heeft betrekking op toepassing van deze cilinder in de voorover kantelaars type **K75-A** en **K75-B**. Deze worden beide uitgevoerd met 2 kantelcilinders. Om beknelling van de hydraulische slangen met het hoofdframe te voorkomen dienen de aansluitingen hiervan naar voren te wijzen. Bij bestelling van een complete cilinder dient duidelijk opgegeven te worden of het om een linker- of rechter uitvoering gaat. Zie ter verduidelijking figuur 12.1.2 en figuur 12.1.3*

Figuur 12.1.2-Cilinder DW 70-40-410 linker uitvoering

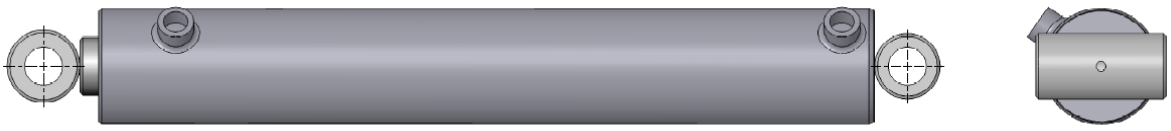

Figuur 12.1.3-Cilinder DW 70-40-410 rechter uitvoering

Type:	*Toepassing:*	*Onderdeel:*	*Artikelnr.:*
DW 50-30-330	K75A/K75B/K80/K85/K90	Complete cilinder DW 50-30-330	429039
		Afdichtingset DW 50x30-KV/WA	7792823

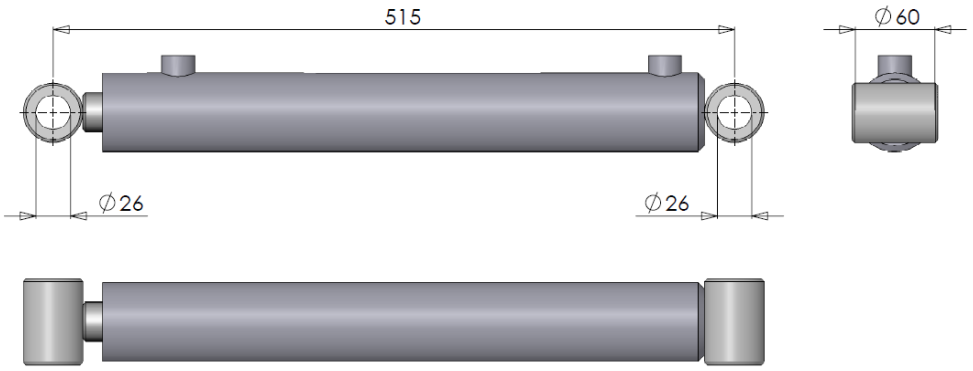

Figuur 12.1.4-Cilinder DW 50-30-330

Type:	*Toepassing:*	*Onderdeel:*	*Artikelnr.:*
DW 60-35-280	K85 huidig model	Complete cilinder DW 60-35-280	4290439
		Afdichtingset DW 60x35-KV/WA	779284

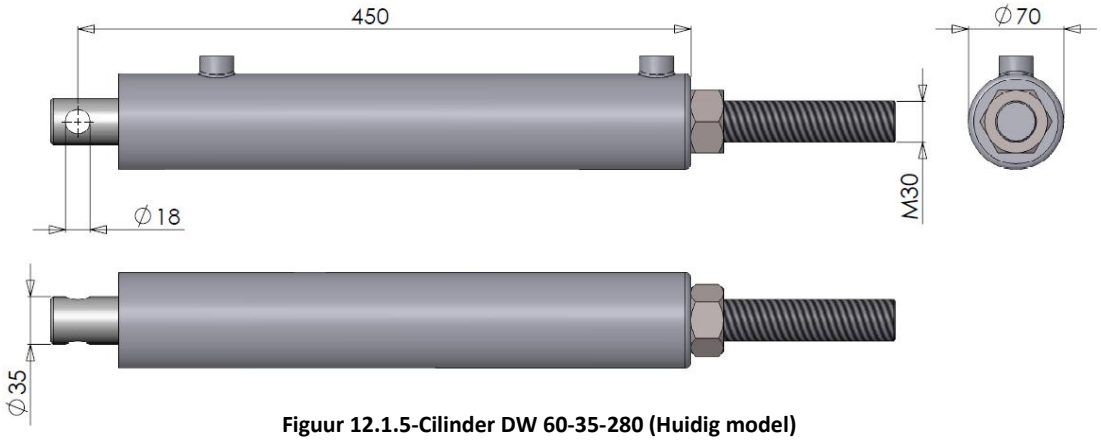

Figuur 12.1.5-Cilinder DW 60-35-280 (Huidig model)

Type:	*Toepassing*	*Onderdeel:*	*Artikelnr.:*
DW 60-30-280	K85 oud model	Complete cilinder DW 60-30-280[1]	4290439
		Afdichtingset DW 60x30-KV/STR/WA	779283

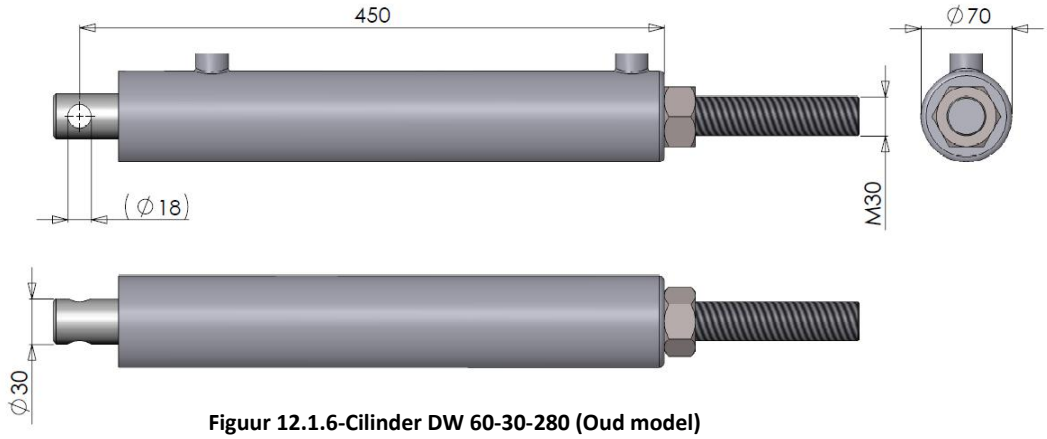

Figuur 12.1.6-Cilinder DW 60-30-280 (Oud model)

[1] Complete cilinder DW 60-30-280 is niet meer leverbaar. Dit type is uitwisselbaar met Artikelnr. 4290439, zie figuur 12.1.3.

Type:	Toepassing:	Onderdeel:	Artikelnr.:
DW 60-30-410	K80 huidig model	Complete cilinder DW 60-30-410	4290438
		Afdichtingset DW 60x30-KV/STR/WA	779283

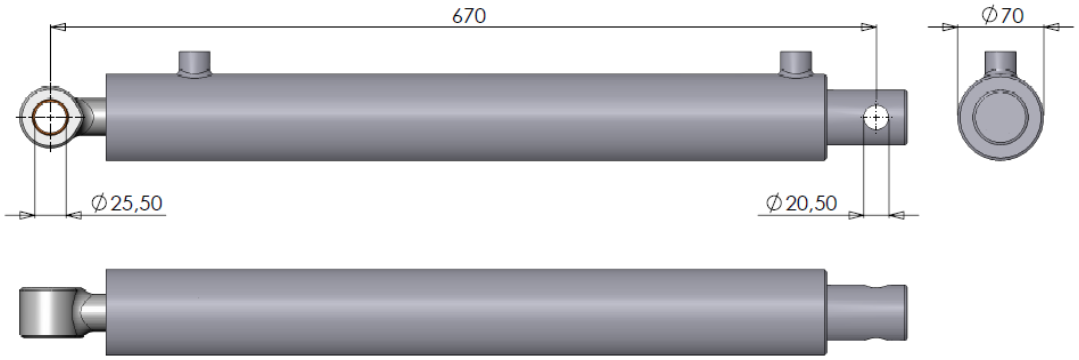

Figuur 12.1.7-Cilinder DW 60-30-410 (Huidig model)

Type:	Toepassing:	Onderdeel:	Artikelnr.:
DW 50-25-410	K80 oud model	Complete cilinder DW 50-25-410	429040
		Afdichtingset DW 50X25-KV/WA	779282

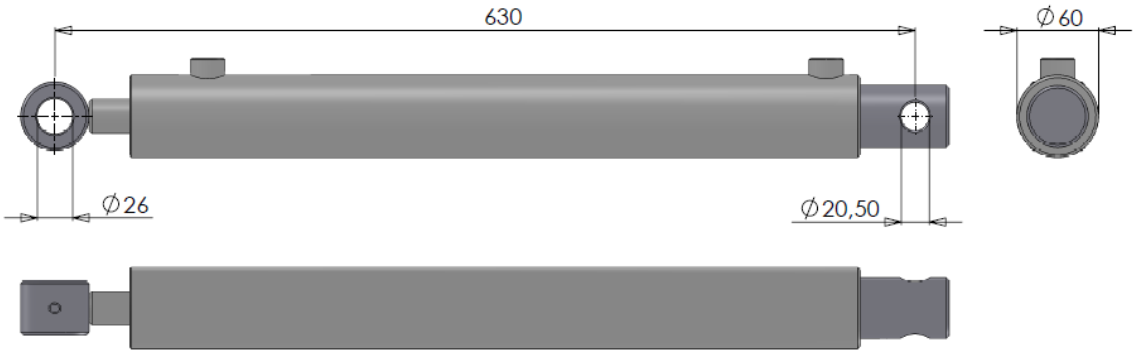

Figuur 12.1.8-Cilinder DW 50-25-410 (Oud model)

Type:	Toepassing	Onderdeel:	Artikelnr.:
DW 60-30-350	K90-1200/1400/1600/1800	Complete cilinder DW 60-30-350	4290421
		Afdichtingset DW 60x30-KR	7792831

Figuur 12.1.9-Cilinder DW 60-35-350

Type:	*Toepassing:*	*Onderdeel:*	*Artikelnr.:*
DW 70-35-350	K90-2000/2240/2400	Complete cilinder DW 70-35-350	4290468
		Afdichtingset DW 70x35-KR	7792861

Figuur 12.1.10-Cilinder DW 70-35-350

Notities